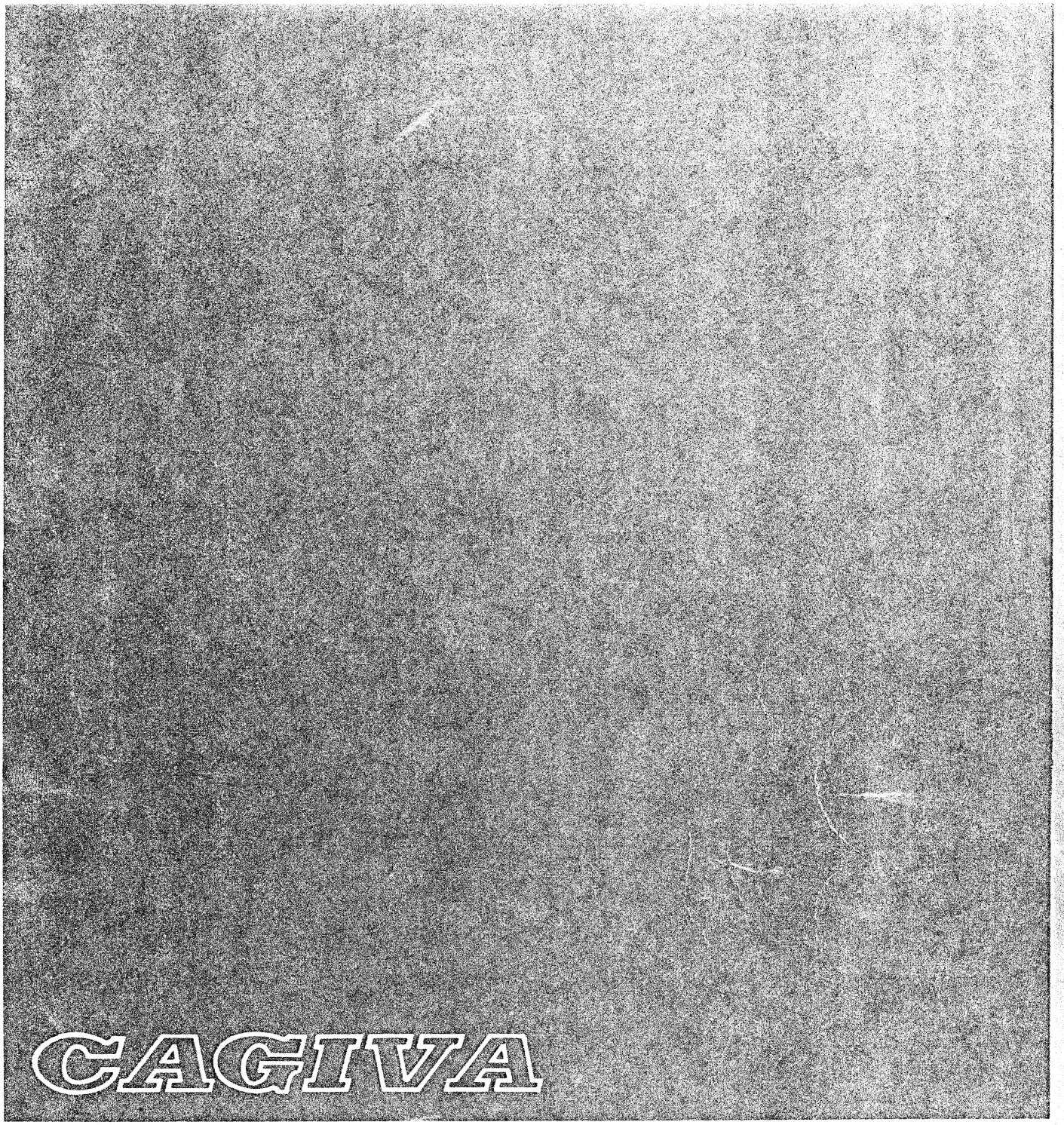

Part # 40506

TR 350

CATALOGO PEZZI DI RICAMBIO
PARTS CATALOG
CATALOGUE PIECES DE RECHANGE
ERSATZTEILKATALOG

INDICE - INDEX - INDEX - INHALTSVERZEICHNIS

Tavola - Drawing
Table - Bild

1	Attrezzi di assistenza - Service Tools - Outils d'assistance - Hilfsausrüstung.
2	Testa-cilindro-pistone-manovellismo - Cylinder head, Cylinder piston, Crankshaft - Culasse, cylindre, piston et manivelle - Zylinderkopf, zilinder, Kolben.
3	Basamento - Crankcase - Carter - Gehäuse
4	Coperchi basamento - Crankcase covers - Couvercles carter - Gehäusedeckel
5	Avviamento - Kick starter - Demarrage - Anlasser
6	Trasmissione primaria, Frizione - Primary drive, Clutch - Trasmission primarie, Embrayage - Erster antrieb, Kupplung.
7	Cambio velocità - Transmission - Boite de vitesse - Wechselgetriebe
8	Comando cambio - Shifter - Commande de vitesse - Gangschaltung
9	Parte elettrica «DANSI» - Ignition «DANSI» - Parties électriques «DANSI» - Elektrische teile «DANSI»
9/A	Parte elettrica «KOKUSAN» - Ignition «KOKUSAN» - Parties électriques «KOKUSAN» - Elektrische teile «KOKUSAN»
10	Carburatore - Carburetor - Carburateur - Vergaser
11	Aspirazione e filtro aria - Air box and filter - Aspiration et filtre - Ansaugen und filter
12	Telaio - Frame assembly - Châssis - Rahmen
13	Sospensione anteriore - Front fork assembly - Suspension AV - Teleskopgabel
14	Forcellone e sospensione posteriore - Swing arm and rear suspension - Fourche et suspension AR - Gabel und hint. aufhängung
15	Manubrio e comandi - Handlebar and controls - Guidon et commandes - Lenker und Steverorgane
16	Comando freno posteriore - Rear brake control - Commande frein AR - Hint Bremse
17	Carenature, parafanghi, - Fenders, chain guard - Carenature, garde, boues - Verkleidung, Koftlügel
18	Serbatoio carburante, Sella - Gas tank, Seat- Reservoir carburant, Siege - Kraftstoffbehälter und Sattel
19	Scarico - Exhaust system - Tuyau d'échappement - Auspuffrohr
20	Ruota anteriore e contakm - Front wheel and speedometer- Roue avant et compte Km - Vorterrad und Km- Zähler
21	Ruota posteriore - Rear wheel - Roue AR - Hinterrad
22	Impianto elettrico - Electrical components - Installation électrique - Elektrischen anlage
23	Attrezzi, accessori - Tools, accessories - Outilis, accessories - Werkzeuge, Zubehör

INFORMAZIONI GENERALI

Questo catalogo è stato preparato per richiedere con esattezza le parti di RICAMBIO del motociclo **TR 350.**
Nelle ordinazioni indicare sempre e solamente:
1) il numero dei particolari seguito dalla descrizione;
2) il colore per i pezzi verniciati o comunque colorati;;
3) il numero d'identificazione (matricola) del motociclo.
Le indicazioni di destra e sinistra si riferiscono ai due lati della macchina rispetto al guidatore seduto in sella.

GENERAL INFORMATION

This catalog has been prepared for your convenience when ORDERING PARTS for **TR 350** motorcycle.
The following instructions should be followed very carefully when ordering parts:
1) indicate part number and description;
2) indicate colour for painted parts;
3) indicate V.I.N. number.
Right side and left side indicated in this catalog are referred to rider seating on motorcycle.

INFORMATIONS GENERALES

Ce catalogue a été préparé pour faciliter le client dans sa commande de pièces de RECHANGE pour la motocyclette **TR 350.**
Pour toute commande, indiquer toujours et soulements:
1) le numéro de la piece suivi de sa description;
2) la couleur des pièces peintes;
3) le numéro d'identification (matricule) de la motocyclette.
Les indications del droite e gauche se rapportent aux deux côtes de la motocyclette par rapport au conducteur assis sur la selie.

ALLGEMEINE INFORMATIONEN

Dieser Katalog wurde vorbereitet um die Möglichkeit zu geben, dass die ERSATZTEILE mit höchster Genauigkeit angefordet werdwn Können und zwar für das Motorrad **TR 350.**
1) den Auftägen ist immer und nur folgendes anzugeben;
2) die Farbe für die lakierten Teile;
3) die Herstellungsnummer des Motorrades.
Die Angaben für rechts und links beziehen sich auf die beiden Seiten des Motorrades und zwar so gesehen, wie es der Fahrer sieht, wenn er im Sattel sitzt.

NOTE - LIST - NOTES - NOTE:
F.m.: Fino alla matricola - Until V.I.N. - Jusqu'au matricule - Bis zu Matrikel
D.m.: Dalla matricola - From V.I.N. - Du matricule - Vom Matrikel

D: Germania, Germany, Allemagne, Deutschland.
CH: Svizzera, Switzerland, Suisse, Schweizer.
F: Francia, France, France, Frankreich.
USA: Stati Uniti d'America, Unites States of America,
Etats Units d'Amérique - Vereinigte Staaten von Amerika
I: Italia, Italy, Italie, Italien

Il N° di matricola iniziale del motociclo TR 350 è 4L000001
Initial part number for the motorcycle TR 350 is 4L000001
Le primiere numero de matricule de le motocyclette TR 350 est 4L000001
Die nummer der aufangsmatrikel vom motorrad TR 350 ist 4L000001

Dati indicativi soggetti a modifiche senza impegno di preavviso.
All data are subject to modification without prior notice.
Données indicatif sujet au modifications sans obligation de préavis.
Änderungen vorbehalte.

Emesso: SETTEMBRE 1983
Issued: SEPTEMBER 1983
Imprimé: SEPTEMBER 1983
Herausgegeben: SEPTEMBRE 1983

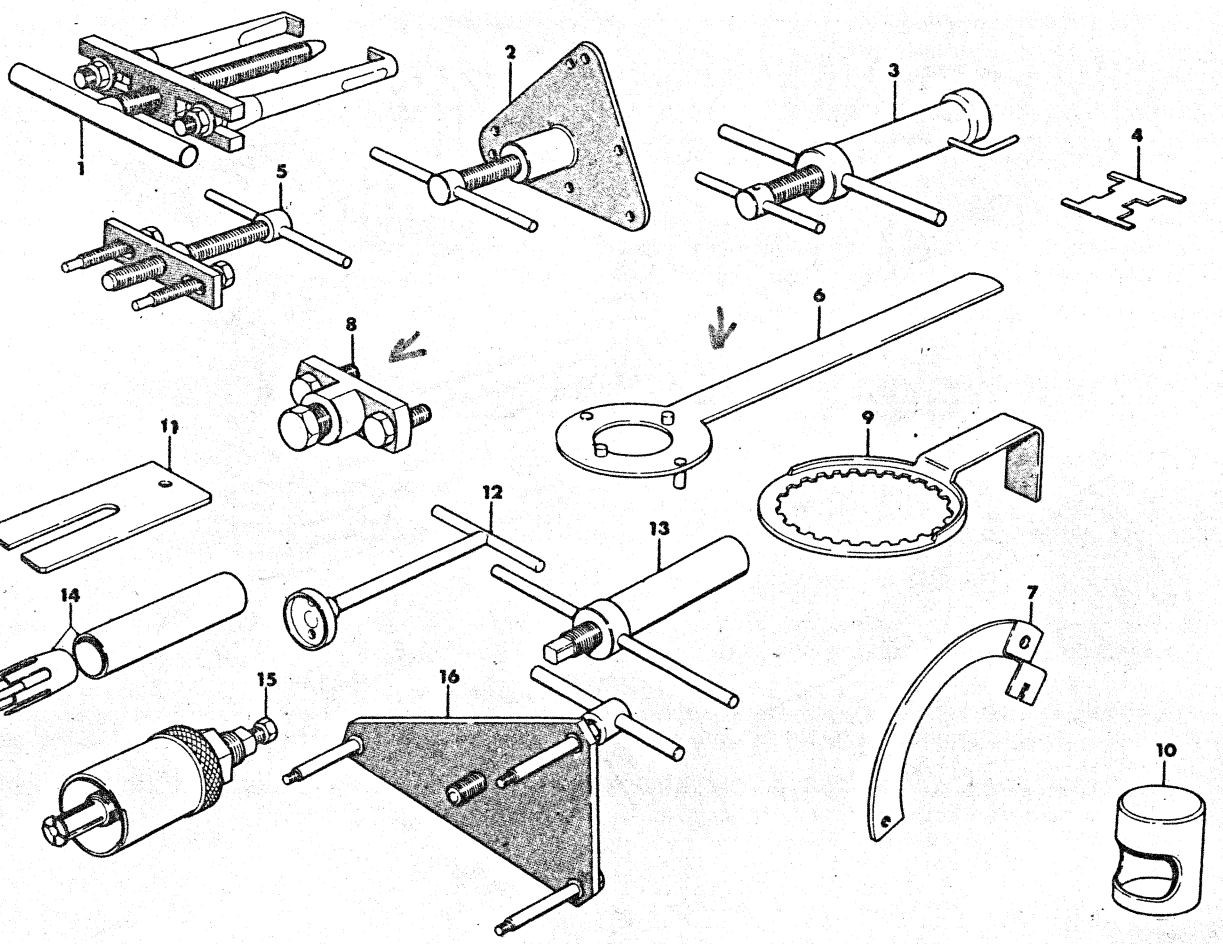

Index No. Pos. N.	Code N. Nr. Code N. Cod. Code Nr.	DENOMINAZIONE	NAME	DESIGNATION	BESHREIBUNG	Q.ty Q.tà Q.te M.ge	Validity Validità Validité Gultig
1	YA 1005	Estrattore universale	Two jaw puller	Extracteur universel	Universalauszieher	1	
2	YA 2268	Attrezzo per separaz. semicarter e albero mot.	Crankcase splitting tool	Outil pour démontage Demicarter/vilebrequin	Werkzeug um Halbgeh. Kurbelwelle auszub.	1	
3	YA 2294	Attrezzo per montaggio albero motore nel semicarter destro	Installing tool, crankshaft, shaft, right	Outil pour montage vilebrequin dans le demicarter D	Werkzeug um Kubelw. ins rechts Halbgehäuse zu montieren	1	
4	YA 2269	Dima controllo gallegiante carb.	Carburetor float gage	Gabarit contrôle flott.	Schablone für Schwim.	1	
5	YA 2073	Estrattore mozzo frizione	Clutch hub puller	Extracteur moyeu embr.	Kupplungsnabeausz.	1	
6	YA 2288	Chiave di fermo volano DANSI	Rotor holding tool DANSI	Clé de blocage volant DANSI	Halteschlüssel für Sch. DANSI	1	
	35593	Chiave di fermo volano KOKUSAN	Rotor holfing tool KOKUSAN	Clé de blocage volant KOKUSAN	Halteschlüssel für Schw. KOKUSAN	1	
7	YA 2290	Piastra contr. anticipo accensione	Ignition timing setting tool	Plaque réglage avance	Anzeigeplatte für Zündverstellung	1 1	
8	YA 2287	Estrattore per volano DANSI	Rotor puller DANSI	Extracteur pour volant DANSI	Auszieher für Schw. DANSI	1	
	36139	Estrattore per volano KOKUSAN	Rotor puller KOKUSAN	Extracteur pour volant KOKUSAN	Auszieher für Schw. KOKUSAN	1	
9	YA 2276	Chiave di fermo mozzo portadischi frizione	Clutch hub holding tool	Clé de blocage moyeu porte-disques embr.	Halteschlüsser für Kupplungscheiben	1	
10	YA 2261	Bussola per smontaggio/ montaggio dischi friz.	Clucth disassembly tool	Douille pour démont. montage disques embr.	Büchse für Kupplung-scheiben	1	
11	YA 2263	Forcella ferma biella	Connect. rod hold. tool	Fourche pour bielle	Gabelstück für Pleuels	1	
12	YA 2188	Attrezzo prova albero com. forcelle cambio	Shifter cam, operator	Outil pour essai arbre comm. fourche B.V.	Werkzeug für Aus-probierung der gabel-steuerwelle	1	
13	YA 2267	Attrezzo per montaggio albero primario sul carter destro	Installing tool, crank-shaft, right	Outil pour montage arbre primarie sur le carter D	Werkzeug für Abtrieb-wellemontage ins rechtes Halbgehäuse	1	
14	YA 2264	Bussole per montaggio anelli di spallamento ingr. sul primario	Trasmission assy. tool	Douilles pour montage rondelles d'épaulement sur arbres I	Büchse für Anlaufscheibe der Getriebenwellen	1	
	YA 2292	Bussole per montaggio anelli di spallamento ingr. sul secondario	Trasmission assy. tool	Douilles pour montage rondelles d'épaulement sur arbres II	Büchse für Anlaufscheibe der Getriebenwellen	1	
15	YA 2293	Estrattore cuscinetto 15×42×13 dal carter sx.	Bearing puller, mainshaft, 15×42×13 left	Extracteur roulement 15×42×13 du carter G	Auszieher des Lagers 15×42×13 des link. G.	1	
16	YA 2275	Attrezzo per estrazione anello elastico dalla	Clutch disassembly tool	Outil pour extraction jonc d'arrêt du carter	Ausziehen für Sicherungsring des	1	

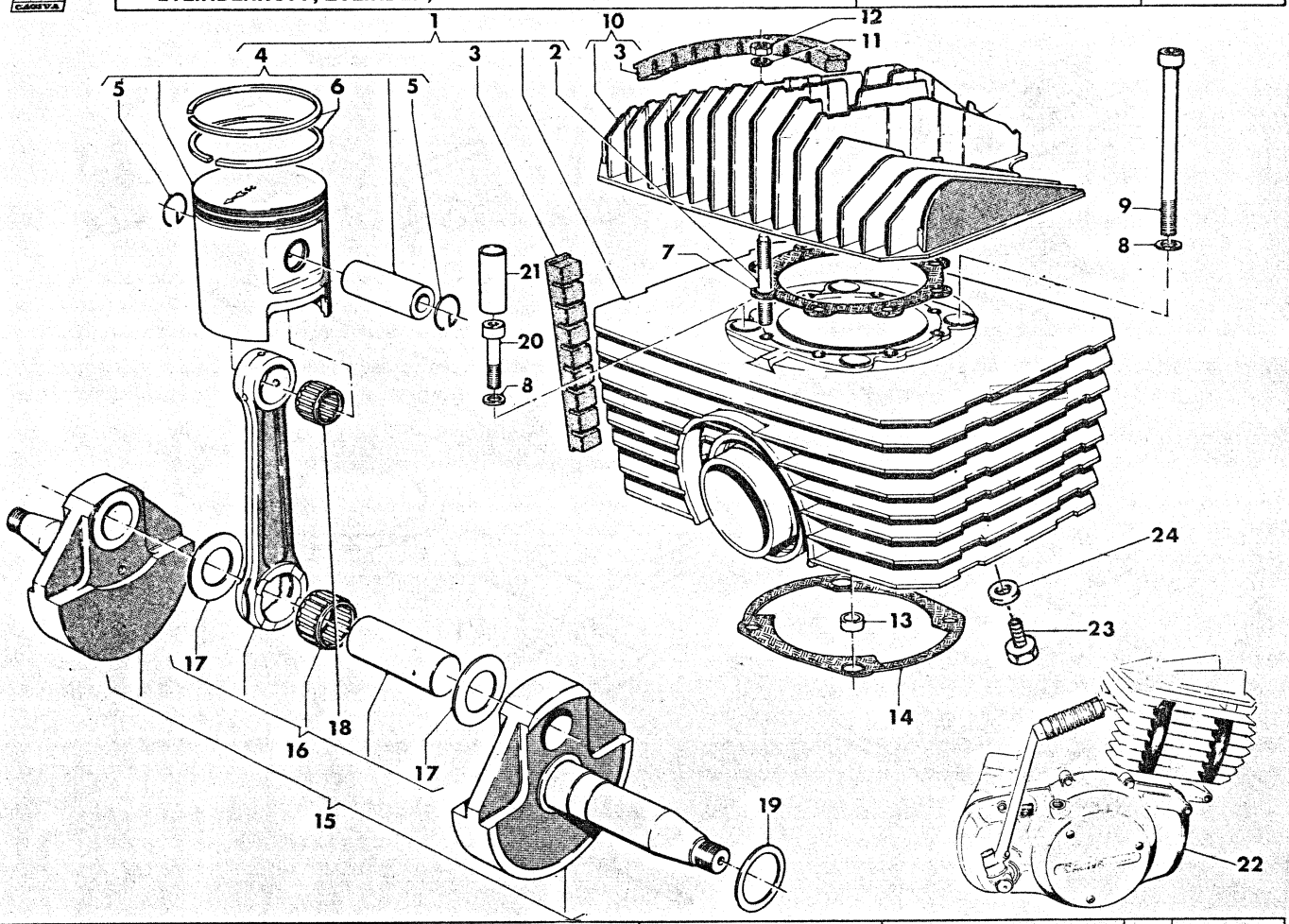

Indice Rif. Pos. N.	Code N. Nr. Code N. Cod. Code Nr.	DENOMINAZIONE	NAME	DESIGNATION	BESHREIBUNG	Q.ty Q.tà Q.te M.ge	Validity Validità Validité Gultig
1	36165	Cilindro compl. di pistone	Cylinder piston assy	Cylindre et piston compl.	Zylinder und Kolben Kpl.	1	
2	29236	Prigioniero	Stud	Goujon	Stiftschraube	8	
3	24903	Pettine irrig. alette	Rubber plug, cyl. fins	Peigne pour ailette	Flügelscheibenkamm	3	
4		Pistone completo colore:	Piston assy coulor:	Piston compl. couleur:	Kolben Kpl. coleur	1	
	39497/1	Blu ∅ 79,95 ÷ 79,96	Blue ∅ 79,95 ÷ 79,96	Bleu ∅ 79,95 ÷ 79,96	Bleu ∅ 79,95 ÷ 79,96	1	
	39497/2	Rosa ∅ 79,96 ÷ 79,97	Pink ∅ 79,96 ÷ 79,97	Rose ∅ 79,96 ÷ 79,97	Rose ∅ 79,96 ÷ 79,97		
	39497/3	Verde ∅ 79,97 ÷ 79,98	Green ∅ 79,97 ÷ 79,98	Verte ∅ 79,97 ÷ 79,98	Grün ∅ 79,97 ÷ 79,98		
	39497/4	Giallo ∅ 79,98 ÷ 79,99	Jellow ∅ 79,98 ÷ 79,99	Jaune ∅ 79,98 ÷ 79,99	Gelb ∅ 79,98 ÷ 79,99		
5	24793	Anello d'arresto	Lock ring	Bague d'arrêt	Federring	2	
6	31152	Coppia segmenti	Set of piston ring	Couple de segments	Ringpaar	1	
7	24797/7	Guarnizione, sp. 0,7 mm	Gasket, thick 0,7 mm	Joint épaiss. 0,7 mm	Dichtung, St. 0,7 mm	1	
8	23374	Rosetta	Washer	Rondelle	Scheibe	4	
9	N2599-G22	Vite fiss. cilindro	Screw	Vis	Schraube	2	
10	36317	Testa completa	Head assy	Culasse compl.	Kopf Kpl.	1	
11	17811	Rosetta per dado fiss. testa	Washer	Rondelle	Scheibe	8	
12	N15008-G22	Dado fiss. testa	Nut	Ecrou	Mutter	8	
13	27583	Bussola	Bush	Douille	Büchse	2	
14	24796	Guarnizione sp. 0,5 mm	Gasket th. 0,5 mm	Joint ép. 0,6 mm	Dichtung St. 0,5 mm	1	
15	26919	Albero mot. compl.	Crankshaft assy	Vilebrequin compl.	Kurbelwelle Kpl.	1	
16	29689	Biella motore compl.	Connecting rod assy	Bielle moteur compl.	Pleuelstange Kpl.	1	
17	24782	Rondella di ras.	Washer	Rondelle	Scheibe	2	
18	28851	Gabbia a rullini	Needle bearing	Cage à aiguilles	Nedelkäfig	1	
19		Rondella di ras. spess.:	Washer thick:	Rondelle épaisseur:	Scheibe St:		
	10350/20	0,2 mm	0,2 mm	0,2 mm	0,2 mm	1	
	10350/30	0,3 mm	0,3 mm	0,3 mm	0,3 mm	1	
	10350/40	0,4 mm	0,4 mm	0,4 mm	0,4 mm	1	
	10350/50	0,5 mm	0,5 mm	0,5 mm	0,5 mm	1	
	10350/60	0,6 mm	0,6 mm	0,6 mm	0,6 mm	1	
	10350/70	0,7 mm	0,7 mm	0,7 mm	0,7 mm	1	
	10350/80	0,8 mm	0,8 mm	0,8 mm	0,8 mm	1	
	10350/90	0,9 mm	0,9 mm	0,9 mm	0,9 mm	1	
	10350/100	1,0 mm	1,0 mm	1,0 mm	1,0 mm	1	
	10350/110	1,1 mm	1,1 mm	1,1 mm	1,1 mm	1	

TESTA CILINDRO, CILINDRO, PISTONE, MANOVELLISMO CYLINDER HEAD, CYLINDER, PISTON, CRANKSHAFT CULASSE, CYLYNDRE, PISTON ET MANIVELLE ZYLINDERKOPF, ZYLINDER, KOLBEN	DRAWING-TAVOLA TABLE-BILD	2 TR 350

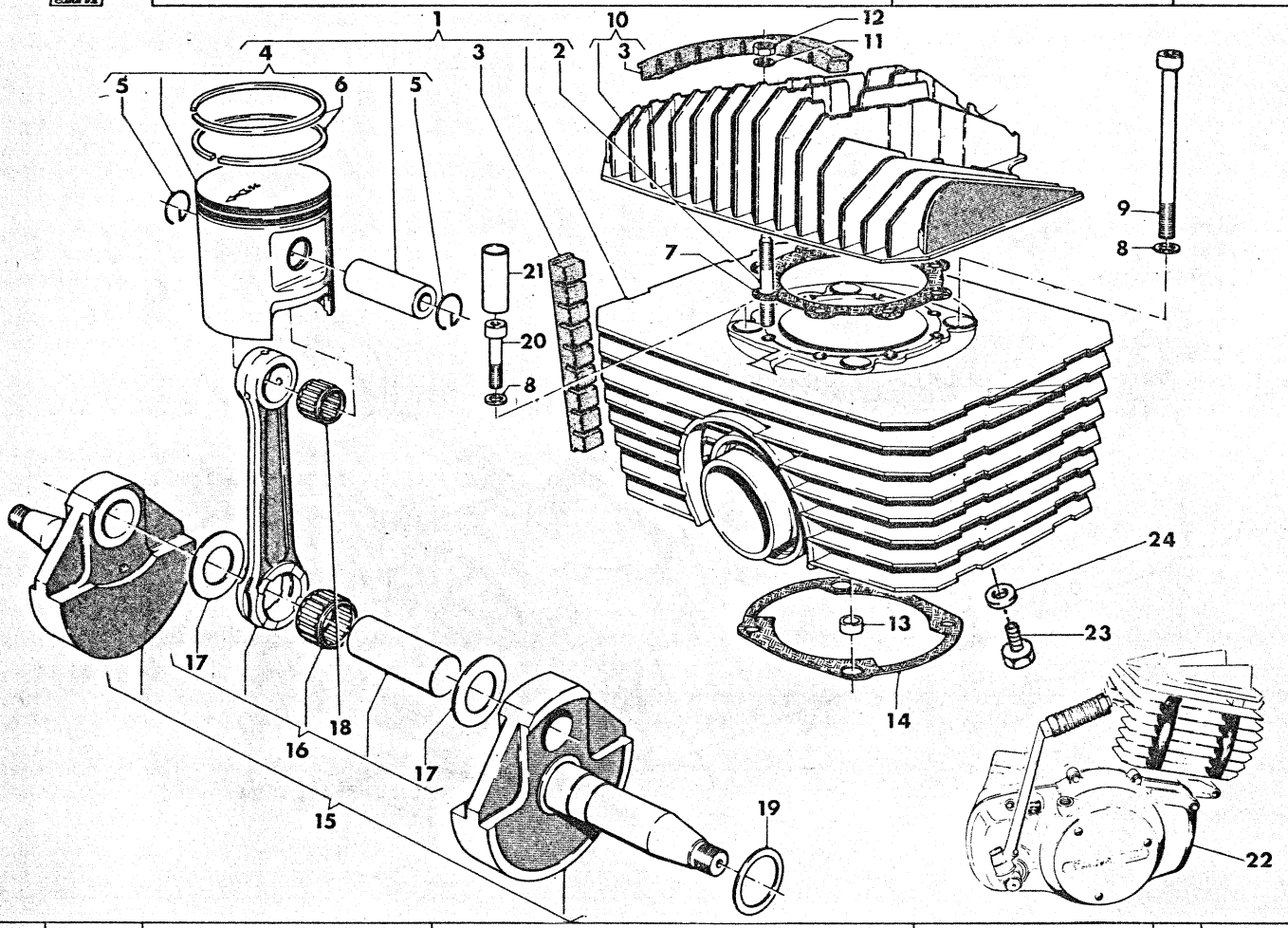

Index No. Pos. N.	Code N. Nr. Code N. Cod. Code Nr.	DENOMINAZIONE	NAME	DESIGNATION	BESHREIBUNG	Q.ty Q.tà Q.te M.ge	Validity Validità Validité Gultig
20	N2591-G22	Vite fiss. cilindro	Screw	Vis	Schraube	2	
21	29716	Tubo protezione	Guard pipe	Tuyau de protection	Schutzrohr	2	
22	36679	Motore completo di carburatore e candela	Engine with carburetor and spark plug	Moteur complet avec carburateur et bougie	Motor mit Vergasser und Spule	1	
23	N1076-G22	Vite chius. foro olio	Screw	Vis	Schraube	1	
24	N15673	Rosetta di tenuta	Washer	Rondelle	Scheibe	1	
—	36665	Kit guarnizioni ed anelli di tenuta motore	Engine rings and seal set	Serie de joint et segments	Satz Kolbenring dichtung	1	

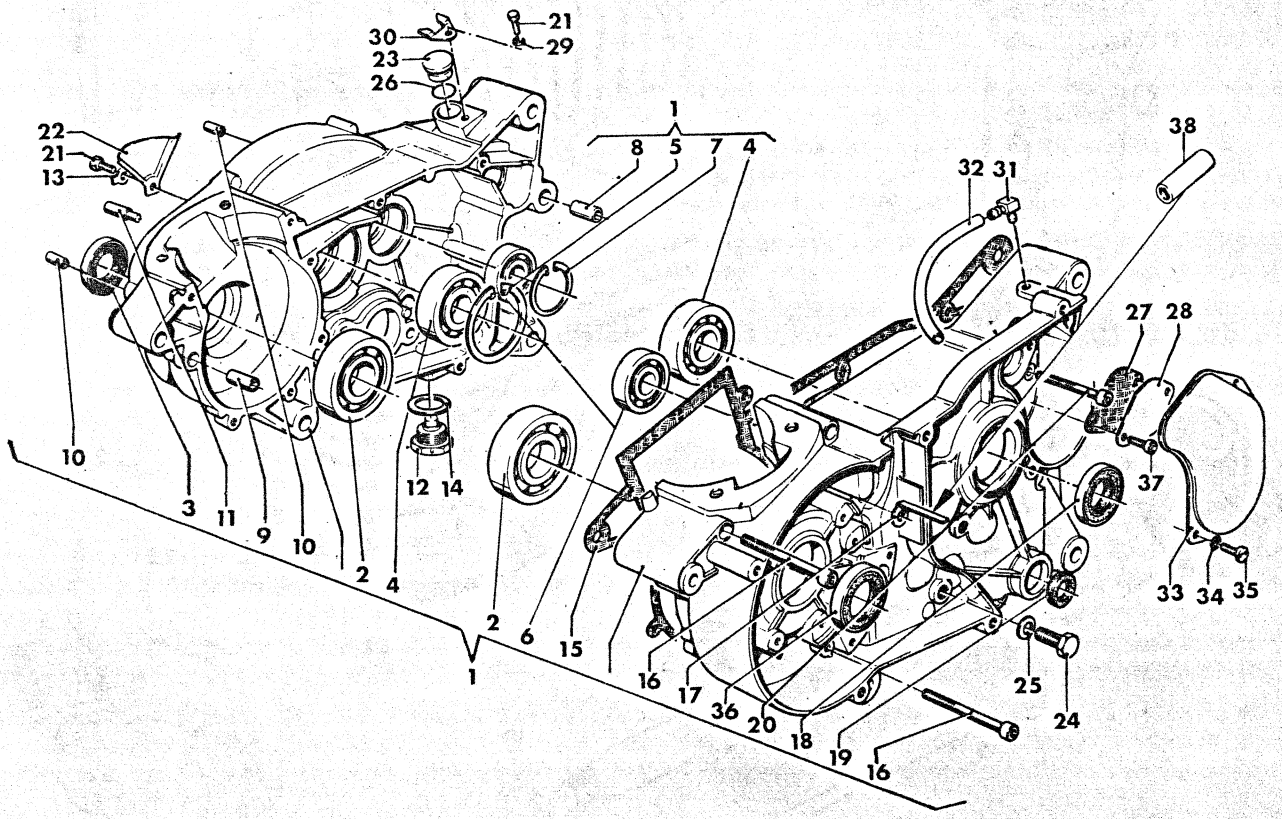

Index No. Pos. N.	Code N. Nr. Code N. Cod. Code Nr.	DENOMINAZIONE	NAME	DESIGNATION	BESHREIBUNG	Q.ty Q.tà Q.te M.ge	Validity Validità Validité Gultig
1	36306	Carter accoppiati, compl.	Crankcase assy. cplt. with bearings	Carters assemblés, com.	Kutbelgehäuse, kpl	1	
2	16794	Cuscinetto	Bearing, crankshaft	Roulement	Lager	2	
3	26210	Anello di tenuta	Seal, crankshaft	Bague d'étanchéité	Dichtring	1	
4	17853	Cuscinetto	Bearing, trasmission	Roulement	Lager	2	
5	N21295-G0	Anello elastico	Lock ring	Bague d'arrêt	Federsperring	1	
6	19768	Cuscinetto	Bearing, trasmission	Roulement	Lager	2	
7	N21270-G0	Anello elastico	Lock ring	Bague d'arrêt	Federsperring	1	
8	10419	Bussola di riferimento	Dowel bushing, rear	Douille	Büchse	1	
9	33687	Bussola di riferimento	Dowel bushing, right	Douille	Büchse	1	
10	7719	Bussola di riferimento	Dowel bushing, right	Douille	Büchse	2	
11	19574	Piolo reazione molla selettore	Pin, pawl carrier return spring	Cliquet	Stift	1	
12	11524	Tappo magnetico	Drain plug, trasmission	Bouchon	Verschlussschraube	1	
13	8146	Rosetta di sicurezza	Lock wascher	Rondelle d'arrêt	Sicherungsbloch	1	
14	6725/3	Rosetta di tenuta	Washer	Rondelle d'étanchéité	Dichtungscheibe	1	
15	24861	Guarnizione	Gasket, crankc. center	Joint	Dichtung	1	
16	N2948-G19	Vite	Screw	Vis	Schraube	11	
17	24319	Piastrina	Guide, altern. cables output	Plaquette	Platte	1	
18	22959	Anello di tenuta	Oil seal, trasmission	Bague d'étanchéite	Sicherungring	1	
19	22946	Anello di tenuta	Oil seal, shiffter shaft	Bague d'étanchéité	Sicherungring	1	
20	N2944-G22	Vite	Screw	Vis	Schraube	2	
21	N1077-G22	Vite	Screw	Vis	Schraube	2	
22	19622	Piastrina	Plate, oiler	Plaquette	Platte	1	
23	23580	Tappo	Plug	Bouchon	Verschlüsstopfen	1	
24	N1537-G22	Vite	Screw	Vis	Schraube	1	
25	N15587-G22	Rondella	Washer	Rondelle	Scheibe	1	
26	N21917	Anello di tenuta	«O» ring	Bague d'étanchéité	Dichtring	1	
27	27327	Guarnizione	Gasket	Joint	Dichtung	1	
28	27326	Flangia	Cover	Flasque	Flansch	1	
29	N15536-G22	Rosetta elastica	Lock washer	Rondelle élastique	Federplatte	1	
30	19487	Piastrina	Plate	Plaquette	Platte	1	
31	19620	Raccordo sfiato	Breather union	Raccord d'évent	Entluftrohrverbin	1	
32	19621	Tubetto sfiato	Breather tube	Tuyau d'event	Entluftschlauch	1	

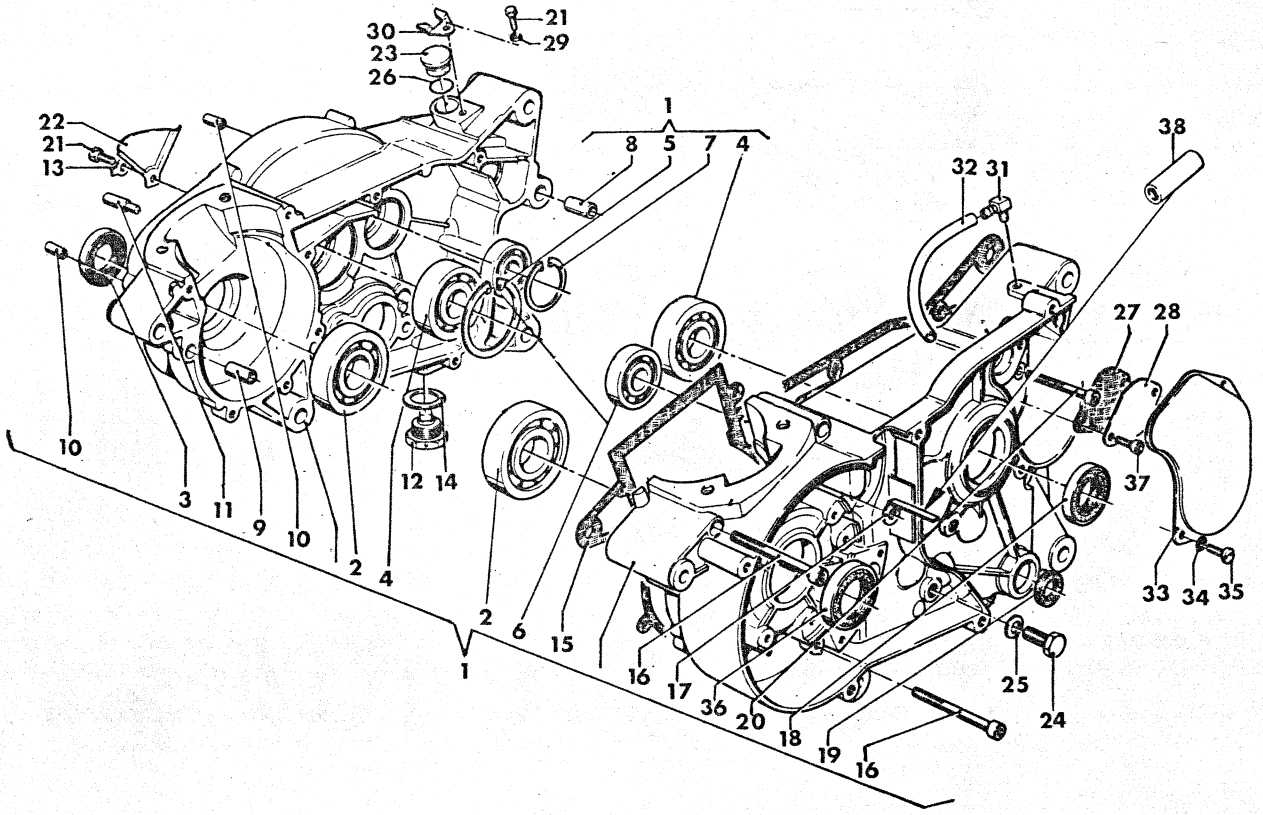

Index No. Pos. N.	Code N. Nr. Code N. Cod. Code Nr.	DENOMINAZIONE	NAME	DESIGNATION	BESHREIBUNG	Q.ty Q.tà Q.te M.ge	Validity Validità Validité Gultig
33	22903	Coperchio	Cover	Couvercle	Deckel	1	
34	N15535-G22	Rosetta elastica	Spring washer	Rondelle élastique	Federscheibe	2	
35	N2898-G22	Vite	Screw	Vis	Schraube	2	
36	30728	Anello di tenuta	Seal, crankshaft	Bague d'étanchéité	Sicherungring	1	
37	N2483-G22	Vite	Screw	Vis	Schraube	2	
38	35476	Tubetto protez. cavi	Tube	Tuyau	Rohr	1	

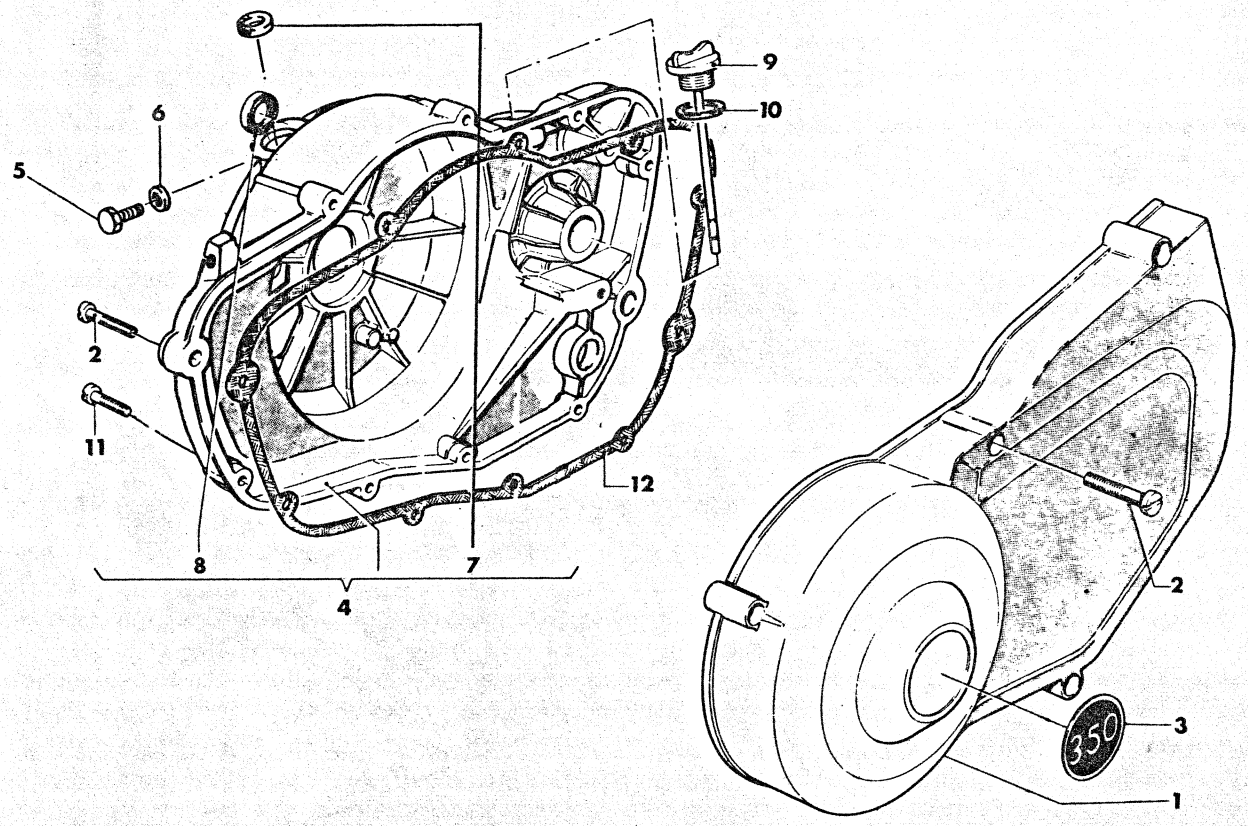

Index No. Pos. N.	Code N. Nr. Code N. Cod. Code Nr.	DENOMINAZIONE	NAME	DESIGNATION	BESHREIBUNG	Q.ty Q.tà Q.te M.ge	Validity Validità Validité Gultig
1	26507	Coperchio sx	Crankcase cover, left	Couvercle G	Deckel L.	1	
2	N2512-G22	Vite	Screw	Vis	Schraube	6	
3	28300	Decalcomania	Transfer	Décalcomanie	Abziehbild	1	
4	34972	Assieme coperchio dx	Crankase cover, right	Ansemble couvercle D	Deckel, kpl. R.	1	
5	31388	Vite di fermo	Screw	Vis	Schraube	1	
6	N15580	Rondella	Washer	Rondelle	Scheibe	1	
7	22946	Anello di tenuta	Seal ring	Bague d'étanchéité	Sicherungring	1	
8	27022	Anello di tenuta	Oil seal-starter shaft	Bague détanchéité	Sicherungring	1	
9	19623	Tappo olio	Filler plug	Bouchoun d'huile	Ölschraube	1	
10	27960	Rosetta di tenuta	Sealing washer	Rondelle d'étanchéité	Sicherungring	1	
11	N2510-G22	Vite	Screw	Vis	Schraube	8	
12	19583	Guarnizione	Gasket	Joint	Dichtung	1	
13	38932	Steel clutch cover protection.					

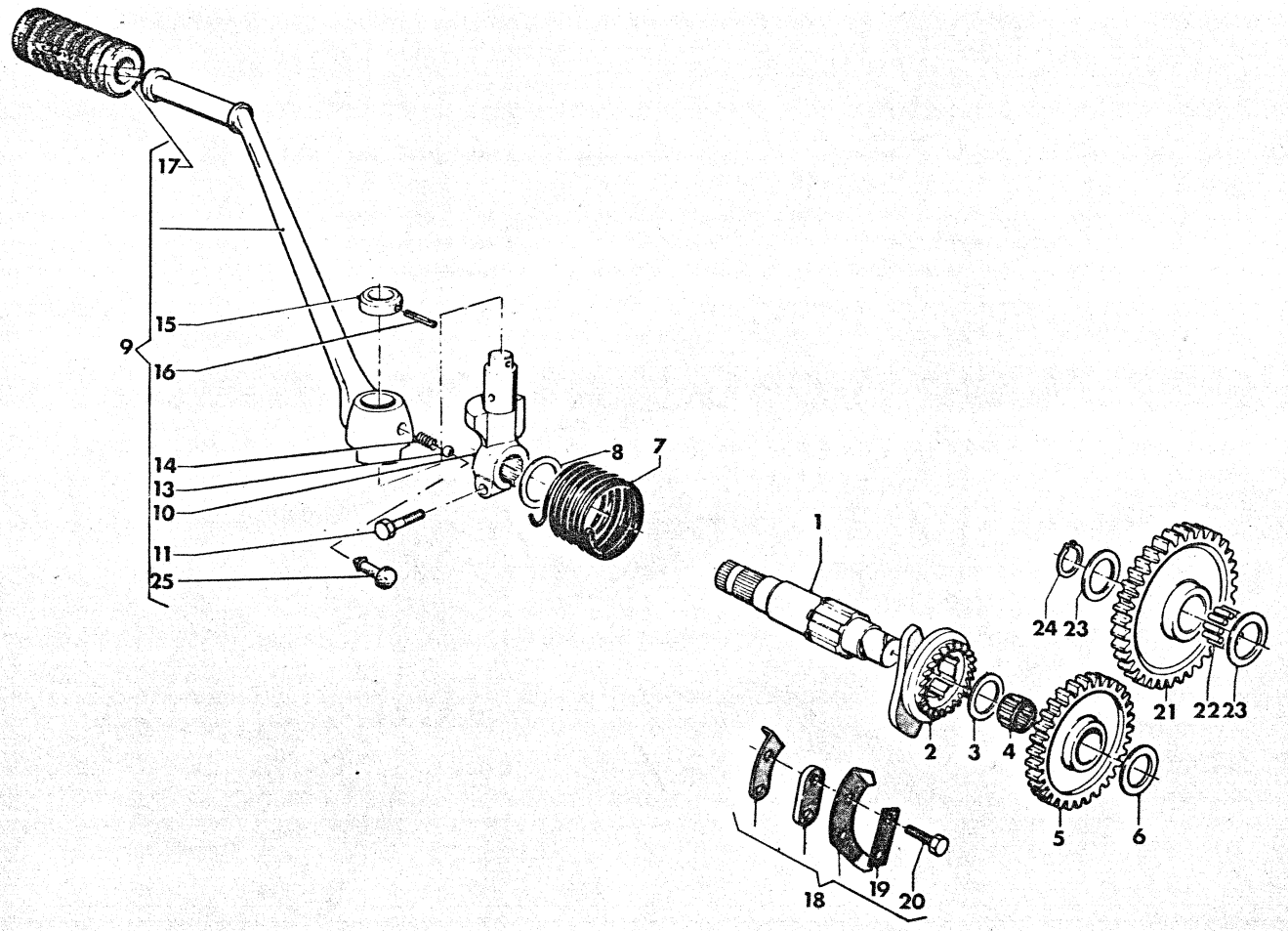

Index No. Pos. N.	Code N. Nr. Code N. Cod. Code Nr.	DENOMINAZIONE	NAME	DESIGNATION	BESHREIBUNG	Q.ty Q.tà Q.te M.ge	Validity Validità Validité Gultig
1	28362	Albero avviamento	Starter crankshaft	Arbre de démarrage	Kicstarterwelle	1	
2	19646	Manicotto	Ratcher starter	Manchon	Muffe	1	
3	10904/10	Rosetta rasamento	Washer, thrust	Rondelle d'épaulement	Anlaufscheibe	1	
4	22372	Gabbia a rullini	Needle roller bearing	Cage à aguille	Nadelkäfig	1	
5	34305	Ingranaggio con cricc. Z=29	Ratcher gear Z=29	Engrenage Z=29	ZahnradZ=29	1	
6	10485/8	Rosetta di rasamento	Washer, thrust	Rondelle d'épaulement	Anlaufscheibe	1	
7	19647	Molla	Spring	Ressort	Feder	1	
8	7989/10	Rosetta di rasamento	Washer, thrust	Rondelle d'épaulement	Anlaufscheibe	1	
9	30406	Leva completa	Starter crank, assy	Levier complet	Hebel, kpl.	1	
10	30405	Morsetto	Clamp, starter crank	Eton	Klamme	1	
11	N1143-G19	Vite	Screw	Vis	Scraube	1	
13	N21507	Sfera 1/4''	Ball, starter crank 1/4''	Bille 1/4''	Kugel 1/4''	1	
14	23073	Molla	Spring	Ressort	Feder	1	
15	26337	Rondella	Washer	Rondelle	Scheibe	1	
16	N55035-G2	Spina elastica	Spring pin	Goupille élastique	Zapfen	1	
17	26338	Manicotto	Rubber, starter pedal	Manchon	Gummimuffe	1	
18	26196	Assieme piastrine di fine corsa	Plate realese	Kit de plaquettes	Plattensatz	1	
19	20474	Piastrina di sicurezza	Plate	Plaquette d'arrêt	Sicherungsplatte	1	
20	N1083-G22	Vite	Screw	Vis	Schraube	2	
21	34303	Ingranaggio di rinvio Z=28	Idle Wheel Z=28	Engrenage de renv. Z=28	Zahnradvorgelege Z=28	1	
22	22375	Gabbia a rullini	Needle roller bearing	Cage à aiguilles	Nadelkafig	1	
23	4553/100	Rosetta di rasamento	Washer, thrust	Rondelle d'épaulement	Anlaufscheibe	2	
24	N21204-G0	Anello elastico	Snap ring	Bague élastique	Federsperring	1	
25	33777	Tappo	Plug	Bouchon	Stopfen	1	

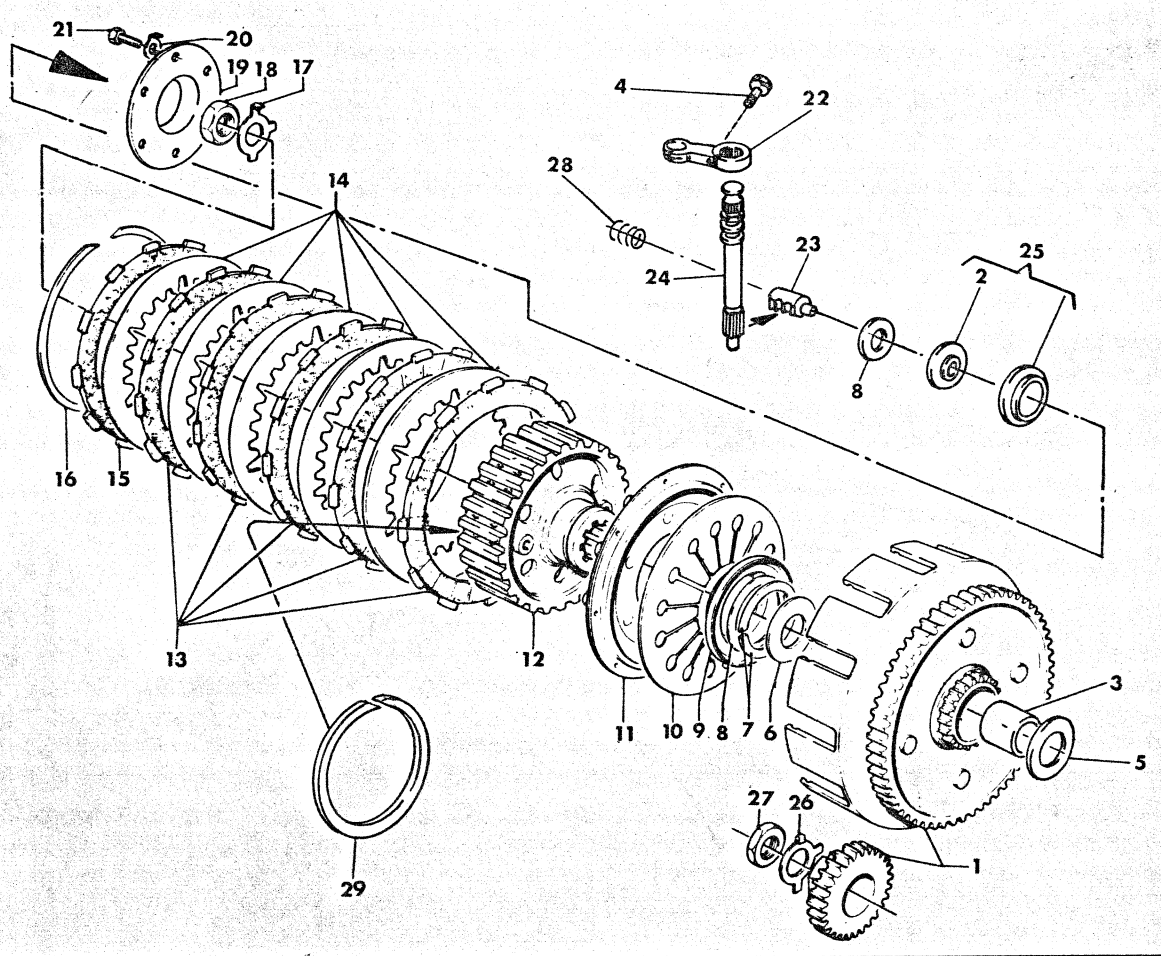

Index No. Pos. N.	Code N. Nr. Code N. Cod. Code Nr.	DENOMINAZIONE	NAME	DESIGNATION	BESHREIBUNG	Q.ty Q.tà Q.te M.ge	Validity Validità Validité Gultig
1	36264	Coppia ingranaggi trasmissione primaria	Set of matched primary drive gears	Engrenages pour transmission primarie	Antriebzahnräder	1	
2	34966	Cuscinetto assiale a rullini	Bearing	Roulement	Lager	1	
3	24423	Distanziale	Spacer	Entretoise	Distanzrohr	1	
4	N1081-G22	Vite	Screw	Vis	Schraube	1	
5	27733	Rosetta di spallamento	Washer, clutch gear	Rondelle	Scheibe	1	
6	24425	Rosetta di rasamento	Washer, thrust	Rondelle d'épaulement	Anlaufscheibe	1	
7	21368	Semirondella	Clutch hub half ring	Demi-anneau	Halbring	2	
8	34967	Rondella	Washer	Rondelle	Scheibe	1	
9	21371	Fondello per molla	Spring cup	Coupelle	Bodenscheibe	1	
10	22354	Molla a disco	Clutch spring	Ressort Belleville	Tellerfeder	1	
11	20770	Piastra spingidisco compl. completa	Clutch releasing disc assy assy	Plaque de pression compl. complète	Druckplatte, kpl.	1	
12	22345	Mozzo portadischi	Clutch hub assy	Moyeu porte-disques	Scheibenhalternabe	1	
13	26220	Disco conduttore	Drive plate	Disque conducteur	Belagscheibe	5	
14	20779	Disco condotto	Driven plate	Disque intérieur	Stahlscheibe	5	
15	22979	Disco conduttore front.	Outer plate	Disque conducteur fr.	Vord. Belagscheibe	1	
16	22348	Anello elastico	Snap ring	Bague élastique	Federsperring	1	
17	29089	Rondella di sicurezza	Washer lock-tab	Rondelle d'arrêt	Sicherungsblech	1	
18	3170	Dado	Nut	Ecroau	Mutter	1	
19	34978	Piastra disinnesto	Clutch release plate	Paque débrayage	Auskupplungsplatte	2	
20	19640	Rondella di sicurezza	Washer lock-tab	Rondelle d''arrêt	Sicherungsblech	6	
21	N1053-G22	Vite	Screw	Vis	Schraube	6	
22	40343	Leva con albero	Lever	Levier	Lasche	1	
23	31485	Cremagliera	Rack	Cremalleire	Zahnstange	1	
24	32720	Albero com. cremagliera	Shaft	Arbre	Welle	1	
25	35015	Gruppo disinn. frizione	Clutch realese assy	Ensemble débrayage	Auskupplungsgruppe	1	
26	3171	Rondella di sicurezza	Washer lock-tab	Rondelle d'arrêt	Sicherungsblech	1	
27	31455	Dado	Nut	Ecrou	Mutter	1	
28	36997	Molla	Spring	Ressort	Feder	1	
29	36346	Anello elastico	Snap ring	Bague élastique	Federsperring	1	

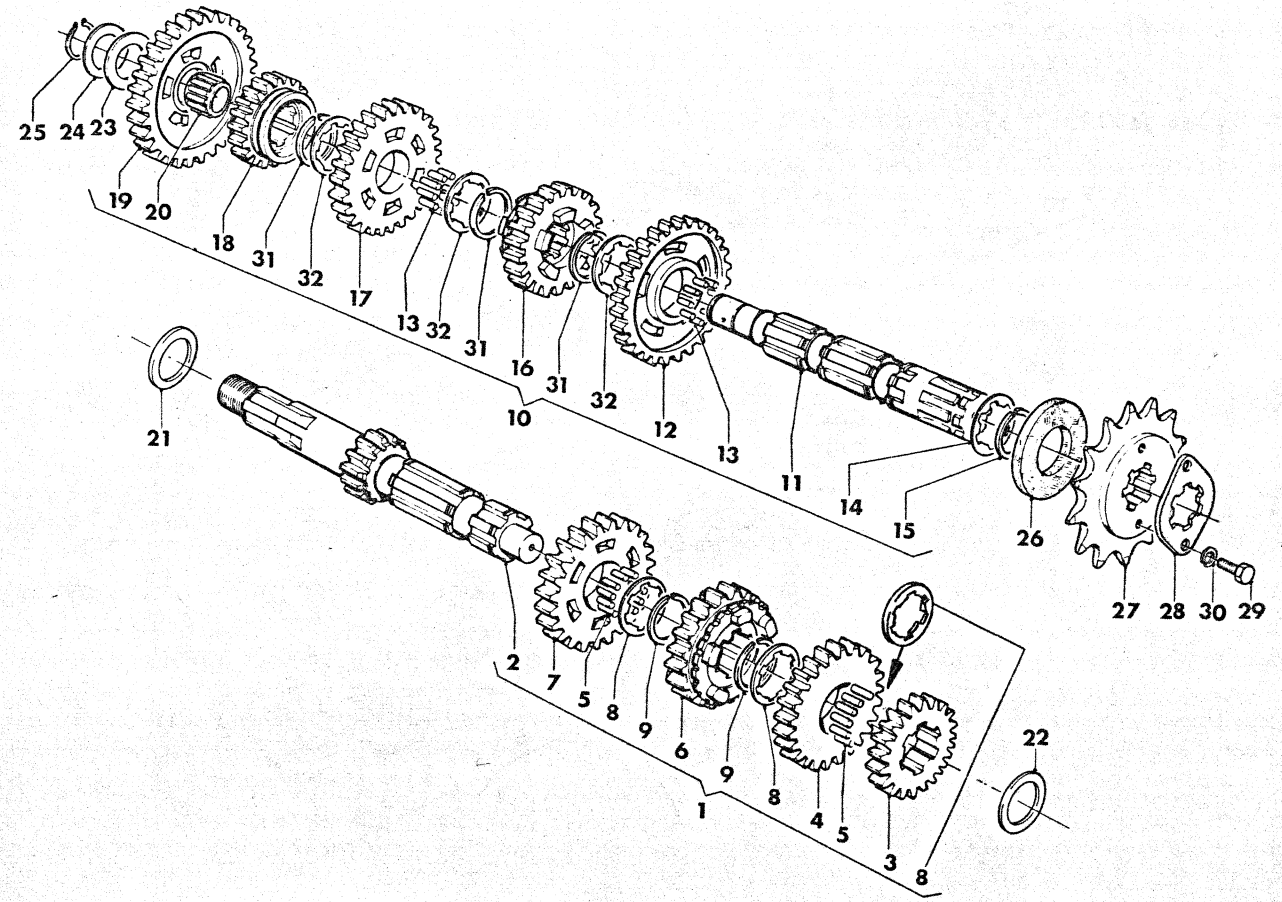

Index No. Pos. N.	Code N. Nr. Code N. Cod. Code Nr.	DENOMINAZIONE	NAME	DESIGNATION	BESHREIBUNG	Q.ty Q.tà Q.te M.ge	Validity Validità Validité Gultig
1	36247	Assieme albero primario	Main shaft assy	Arbre primarie compl.	Abtriebswelle kpl.	1	F.m. 4L000286
	38987	Assieme albero primario	Main shaft assy	Arbre primarie compl.	Abtriebswelle Kpl.	1	D.m. 4L000287
2	36248	Albero primario, Z=11	Main shaft, Z=11	Arbre primarie, Z=11	Abtriebswelle, Z=11	1	
3	36249	Ingr. 2° vel., Z=13	Gear main shaft 2nd, Z=13	Pignon 2éme AS, Z=13	Stinrad 2 A.W., Z=13	1	F.m. 4L000286
	38988	Ingr. 2° vel., Z=13	Gear main shaft 2nd, Z=13	Pignon 2éme AS, Z=13	Stinrad 2 A.W., Z=13	1	D.m. 4L000287
4	36250	Ingr. 4ª vel., Z=22	Gear main shaft 4th, Z=22	Pignon 4éme AS, Z=22	Stinrad 4 A.W., Z=22	1	F.m. 4L000286
	38989	Ingr. 4ª vel., Z=21	Gear main shaft 4th, Z=21	Pignon 4éme AS, Z=21	Stinrad 4 A.W., Z=21	1	D.m. 4L000287
5	30793	Rullino	Needle	Rouleau	Rolle	50	
6	36251	Ingr. 3ª vel., Z=17	Gear main shaft 3rd, Z=17	Pignon 3éme AP, Z=17	Stinrad 3 A.W., Z=17	1	F.m. 4L000286
	38990	Ingr. 3ª vel., Z=16	Gear main shaft 3rd, Z=16	Pignon 3éme AP, Z=16	Stinrad 3 A.W., Z=16	1	D.m. 4L000287
7	36252	Ingr. 5ª vel., Z=27	Gear main shaft 5th, Z=27	Pignon 5éme AP, Z=27	Stinrad 5 A.W., Z=27	1	F.m. 4L000286
	38991	Ingr. 5ª vel., Z=26	Gear main shaft 5th, Z=26	Pignon 5éme AP, Z=26	Stirnard 5 A.W., Z=26	1	D.m. 4L000287
8	23736	Rondella di spallamento	Thrust washer	Rondelle d'épaulement	Passscheibe	3	
9	23529	Anello elastico	Spring ring	Bague elastique	Federsperring	3	
10	36253	Assieme albero secondario	Countershaft assembly	Arbre secondarie compl.	Nebenwelle kpl.	1	F.m. 4L000286
	38992	Assieme albero secondario	Countershaft	Arbre secondarie compl.	Nebenwelle Kpl.	1	D.m. 4L000287
11	36254	Albero secondario	Countershaft	Arbre secondarie	Nebenwelle	1	
12	36255	Ingr. 2ª vel., Z=33	Gear main shaft 2nd, Z=33	Pignon 2éme AS, Z=33	Stirnrad 2 N.W., Z=33	1	F.m. 4L000286
	38993	Ingr. 2ª vel., Z=34	Gear main shaft 2nd 2=34	Pignon 2éme AS Z=34	Stirnrad 2 NW Z=34	1	D.m. 4L000287
13	N21545	Rullino	Needle	Rouleau	Rolle	56	
14	25145	Rondella spallamento	Thrust washer	Rondelle d'épaulement	Federring	1	
15	23529	Anello elastico	Spring ring	Bague elastique	Federring	1	
16	36256	Ingr. 4ª vel., Z=25	Gear main shaft 4th, Z=25	Pignon 4éme AS, Z=25	Stirnrad 4 N.W., Z=25	1	F.m. 4L000286
	38994	Ingr. 4ª vel., Z=26	Gear main shaft 4th, Z=26	Pignon 4éme AS, Z=26	Stirnrad 4 N.W., Z=26	1	D.m. 4L000287
17	36257	Ingr. 3ª vel., Z=30	Gear main shaft 3th, Z=30	Pignon 3éme AS, Z=30	Stirnrad 3 N.W., Z=30	1	F.m. 4L000286
	38995	Ingr. 3ª vel., Z=30	Gear main shaft 3th, Z=30	Pignon 3éme AS, Z=30	Stirnrad 3 N.W., Z=30	1	D.m. 4L000287
18	36259	Ingr. 5ª vel., Z=19	Gear main shaft 5th, Z=19	Pignon 5éme AS, Z=19	Stirnrad 5 N.W., Z=19	1	F.m. 4L000286
	38996	Ingr. 5ª vel., Z=20	Gear main shaft 5th, Z=20	Pignon 5éme AS, Z=20	Stirnrad 5 N.W., Z=20	1	D.m. 4L000287
19	36281	Ingr. 1ª vel., Z=36	Gear main shaft 1th, Z=36	Pignon 1ére AS, Z=36	Stirnrad 1 N.W., Z=36	1	
20	22121	Gabbia a rullini	Bearing	Cage à aiguille	Nadelkäfig	1	
21		Rosetta di ras. alb. prim. lato frizione sp.	Thrust washer	Rondelle d'épaisseur	Passscheibe		
	16930/20	0,2 mm	0,2 mm	0,2 mm	0,2 mm	1	
	16930/40	0,4 mm	0,4 mm	0,4 mm	0,4 mm	1	
	16930/60	0,6 mm	0,6 mm	0,6 mm	0,6 mm	1	

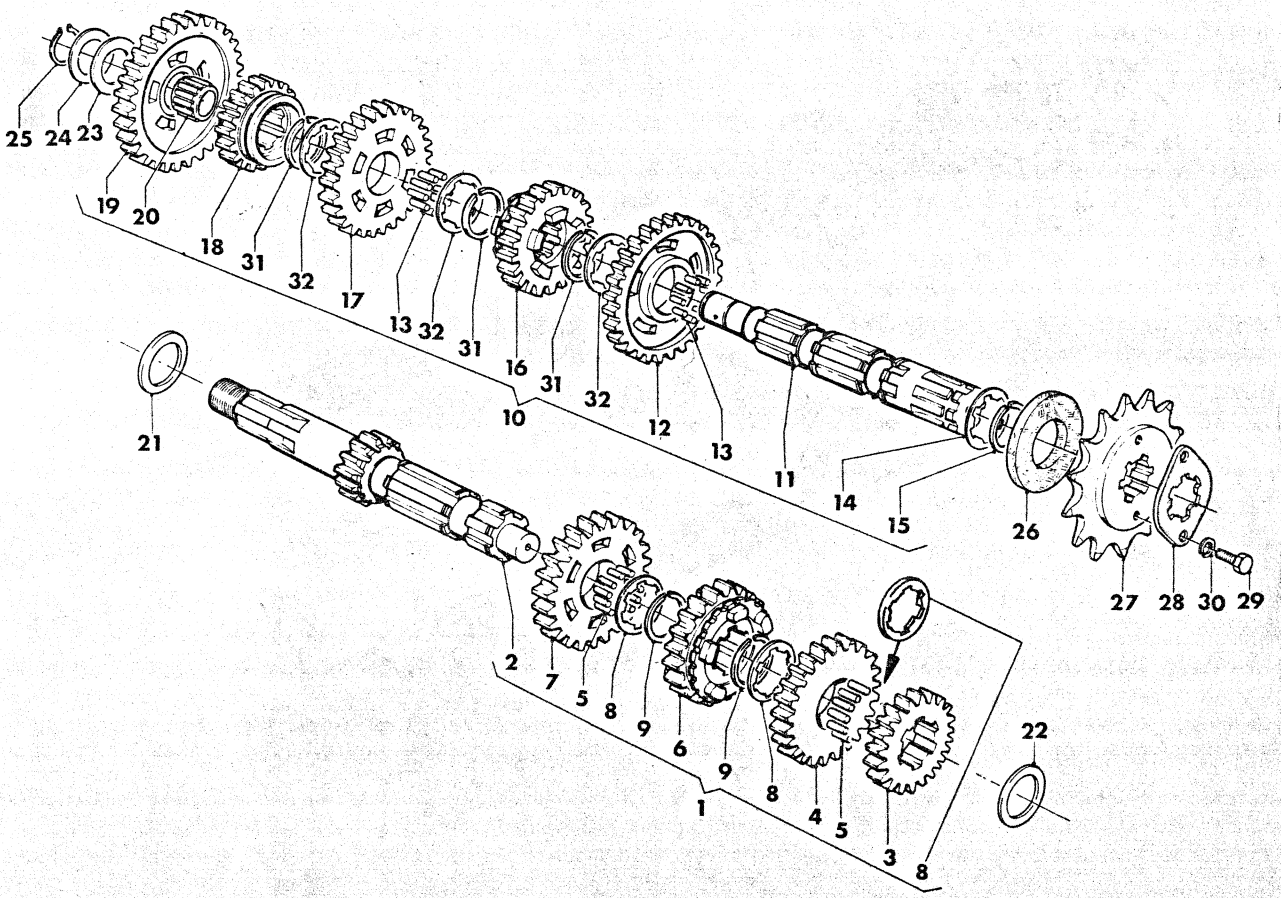

Index No. Pos. N.	Code N. Nr. Code N. Cod. Code Nr.	DENOMINAZIONE	NAME	DESIGNATION	BESHREIBUNG	Q.ty Q.tà Q.te M.ge	Validity Validità Validité Gultig
22		Rosetta di ras. alb. prim. lato catena sp.	Thrust washer	Rondelle d'épaisseur	Passscheibe		
	13332/30	0,3 mm	0,3 mm	0,3 mm	0,3 mm	1	
	13332/50	0,5 mm	0,5 mm	0,5 mm	0,5 mm	1	
	13332/80	0,8 mm	0,8 mm	0,8 mm	0,8 mm	1	
23		Rosetta di rasamento	Thrust washer	Rondelle d'épaisseur	Passscheibe		
	4553/20	sp. 0,2 mm.	0,2 mm.	0,2 mm.	0,2 mm.		
	4553/30	sp. 0,3 mm.	0,3 mm.	0,3 mm.	0,3 mm.		
	4553/40	sp. 0,4 mm.	0,4 mm.	0,4 mm.	0,4 mm.		
	4553/50	sp. 0,5 mm.	0,5 mm.	0,5 mm.	0,5 mm.		
	4553/60	sp. 0,6 mm.	0,6 mm.	0,6 mm.	0,6 mm.		
	4553/70	sp. 0,7 mm.	0,7 mm.	0,7 mm.	0,7 mm.		
	4553/80	sp. 0,8 mm.	0,8 mm.	0,8 mm.	0,8 mm.		
	4553/90	sp. 0,9 mm.	0,9 mm.	0,9 mm.	0,9 mm.		
	4553/100	sp. 1,0 mm.	1,0 mm.	1,0 mm.	1,0 mm.		
24		Rosetta di ras. sp.	Thrust washer	Rondelle d'épaisseur	Passscheibe		
	4881/80	0,8 mm	0,8 mm	0,8 mm	0,8 mm	1	
	4881/90	0,9 mm	0,9 mm	0,9 mm	0,9 mm	1	
	4881/100	1,0 mm	1,0 mm	1,0 mm	1,0 mm	1	
	4881/110	1,1 mm	1,1 mm	1,1 mm	1,1 mm	1	
	4881/120	1,2 mm	1,2 mm	1,2 mm	1,2 mm	1	
	4881/130	1,3 mm	1,3 mm	1,3 mm	1,3 mm	1	
	4881/150	1,5 mm	1,5 mm	1,5 mm	1,5 mm	1	
	4881/160	1,6 mm	1,6 mm	1,6 mm	1,6 mm	1	
25	N21204-G0	Anello elastico	Spring ring	Bague elastique	FederSPERring	1	
27	31036	Pignone Z=11	Drive sprocket Z=11	Pignon Z=11	Ritzel Z=11	1	
	31035	Pignone Z=10 (di serie)	Drive sprocket Z=10 (standard)	Pignon Z=10 (standard)	Ritzel Z=10 (In serie)	1	
28	31037(1)	Piastrina	Plate	Plaque	Platte	1	
	31038(2)	Piastrina	Plate	Plaque	Platte	1	
29	N2462-G19	Vite	Screw	Vis	Schraube	2	
30	N15534-G19	Rosetta elastica	Spring washer	Rondelle d'épaulement	Federplatte	2	
31	26177	Anello elastico	Spring ring	Bague élastique	Federsperring	3	
32	26176	Rondella di rasamento	Thrust washer	Rondelle d'épaisseur	Passscheibe	3	

1) Per pignone 31036 - For 31036 drive sprocket - Pour pignon 31036 - Für Ritzel 31036
2) Per pignone 31035 - For 31035 drive sprocket - Pour pignon 31035 - Für Ritzel 31035

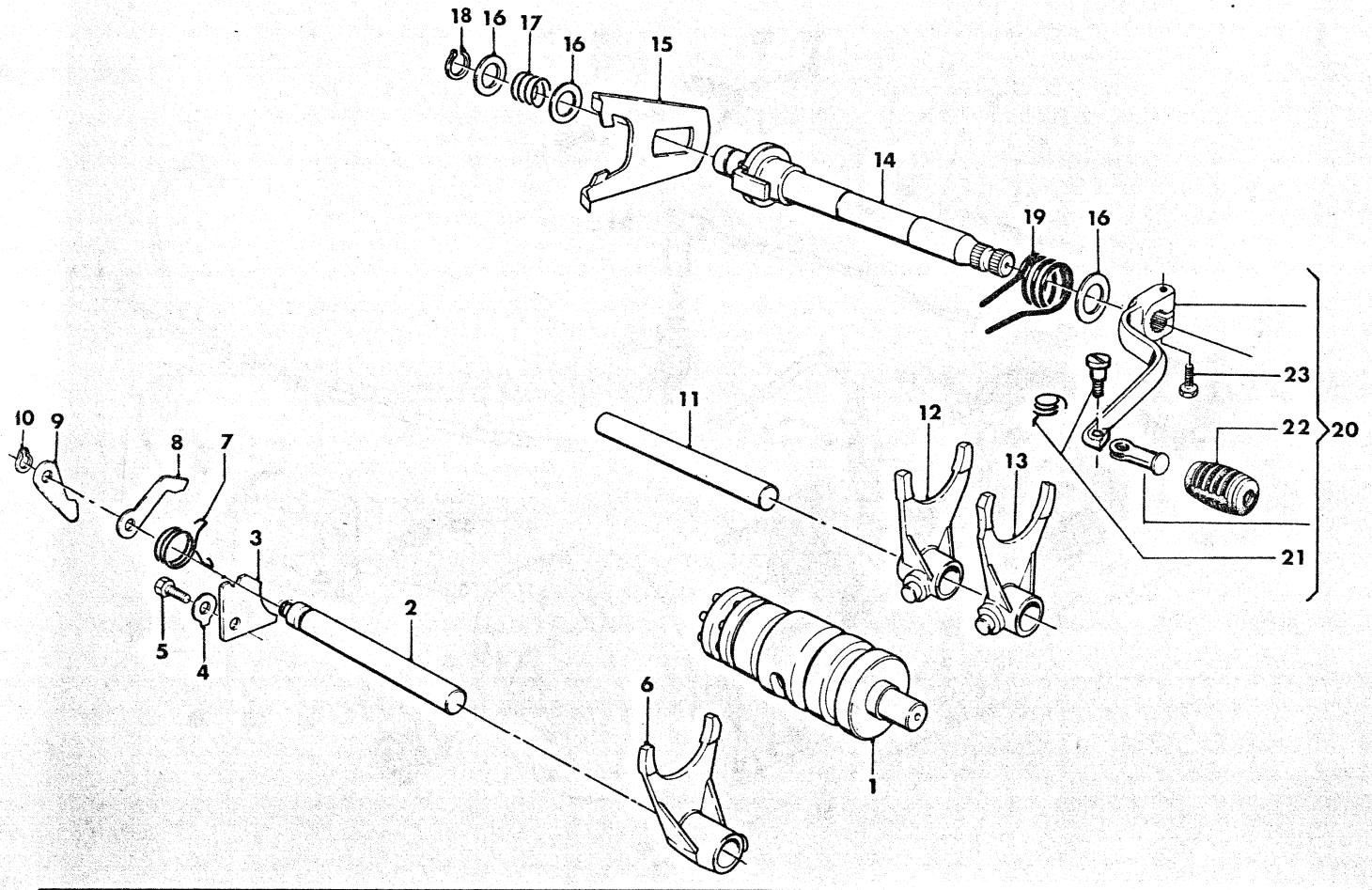

Index No. Pos. N.	Code N. Nr. Code N. Cod. Code Nr.	DENOMINAZIONE	NAME	DESIGNATION	BESHREIBUNG	Q.ty Q.tà Q.te M.ge	Validity Validità Validité Gultig
1	27005	Albero com. forcelle	Gear shifter cam assy	Levier de commande	Schailtwalze	1	
2	24054	Perno forcella 4a - 5a vel.	Pin 4th, 5th, gear shifter fork	Axe de fourche 4ème-5éme vit.	Schaltgabelchse 4.-5.	1	
3	19594	Piastrina	Retaining plate	Plaquette	Einstallplatte	1	
4	8146	Rosetta di sicurezza	Lock washer	Rondelle d'arrêt	Sicherungsspiatte	1	
5	N1078-G22	Vite	Screw	Vis	Schraube	1	
6	36280	Forcella 4a-5a veloc.	Fork, gear shifter, 4th, 5th	Fourche 4ème - 5ème V.	Schaltgabel 4.-5.	1	
7	19600	Molla	Ratchet spring	Ressort	Feder	1	
8	19599	Saltarello folle	Pawl, inner	Cliquet (point mort)	Sperrklinke (Leerlauf)	1	
9	19598	Saltarello di arresto	Pawl, outer	Cliquet d'arrêt	Sperrklinke	1	
10	21375	Anello elastico	Snap ring	Jonc d'arrêt	Federsperring	1	
11	19593	Perno forcella 1a-2a-3a vel.	Pin 1st-2st-3rd gear shifter fork	Axe de fourche 1ère-2ème-3ème vit.	Schaltgabelasche 1.-2.-3.	1	
12	31053	Forcella inn. 1a vel.	Fork-gear shifter 1st	Fourche 1ère vit.	Schaltgabel 1.	1	
13	20962	Forcella 2a-3a	Fork-gear shifter 2st-3st	Fourche 2ème-3ème	Schaltgabel 1.-2.	1	
14	27010	Albero selettore	Shifter shaft	Arbre du sélecteur	Schaltwelle	1	
15	19602	Piastra selettore	Shifter arm	Plaque du sélecteur	Schaltwelleplatte	1	
16	4553/10	Rosetta	Washer	Rondelle	Scheibe	3	
17	19603	Molla	Spring	Ressort	Feder	1	
18	N21203-G2	Anello elastico	Snap ring shaft	Bague d'arrêt	Sicherungsring	1	
19	19605	Molla	Return spring	Ressort	Feder	1	
20	28285	Ass. pedale compl.	Shift lever assy	Pedale complete	Fusschalthebel Kpl.	1	
21	29862	Perno con molla	Pivot and spring	Axe et ressort	Stift und Feder	1	
22	29861	Manicotto	Rubber pedal	Manchon	Gummimuffe	1	
23	N1081-G22	Vite	Screw	Vis	Schraube	1	

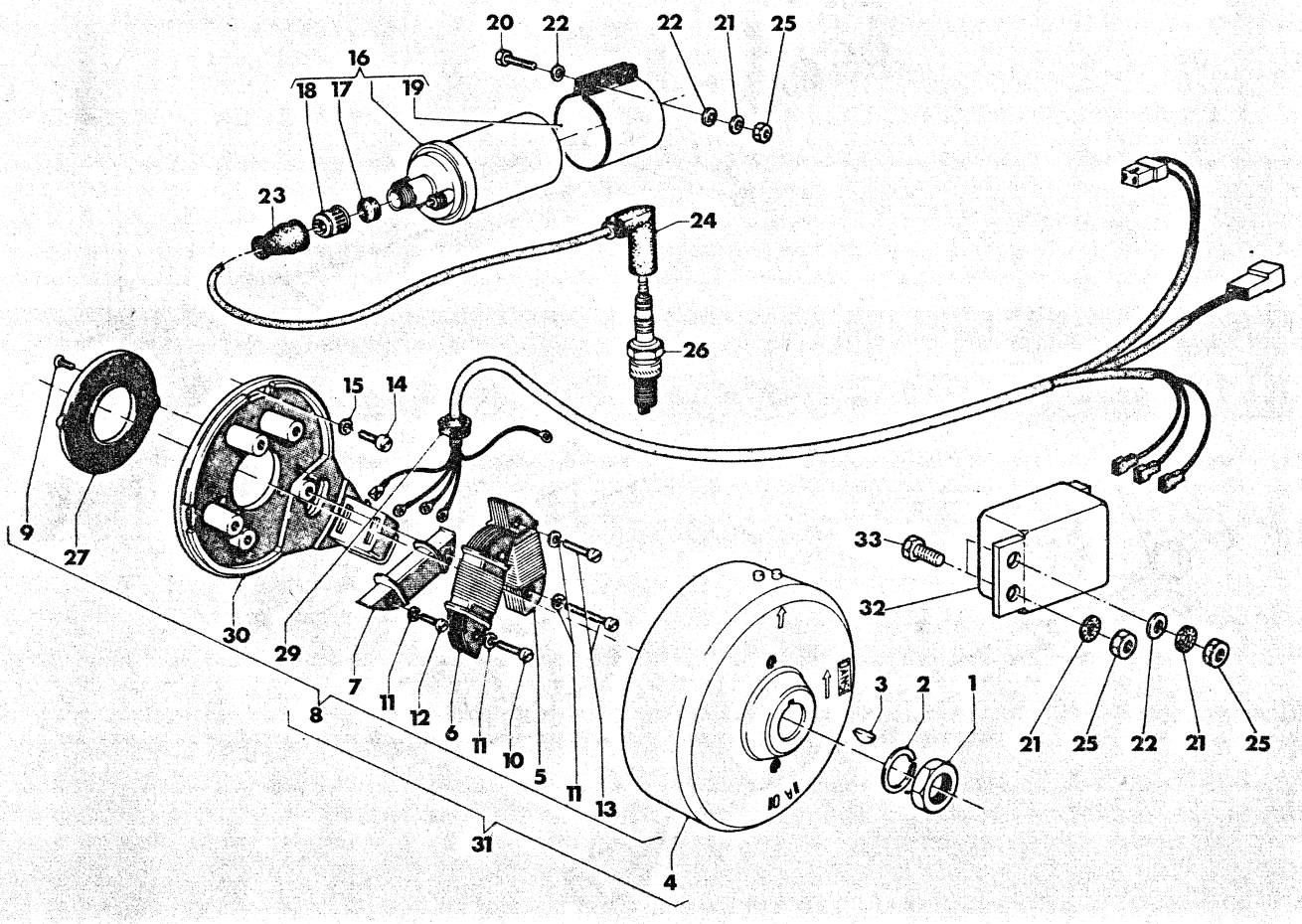

Index No. Pos. N.	Code N. Nr. Code N. Cod. Code Nr.	DENOMINAZIONE	NAME	DESIGNATION	BESHREIBUNG	Q.ty Q.tà Q.te M.ge	Validity Validità Validité Gultig
1	N15085-G22	Dado fiss. volano	Nut rotor	Ecrou	Mutter	1	
2	N15544-G22	Rosetta	Washer	Rondelle	Scheibe	1	
3	N21002	Linguetta americana	Woodruff key	Languette	Scheiben feder	1	
4	26983	Rotore alternatore	Alternator coil	Rotor alternator	Rotor	1	
5	37081	Bobina secondaria	Secondary coil	Bobine secondaire	Sekundarspule	1	
6	37080	Bobina primaria	Primary coil	Bobine primarie	Primars pule	1	
7	23296	Bobina carica condensatore	Coil	Bobine	Spule	1	
8	37079	Base alternatore compl.	Alternator base assy	Base alternator compl.	Rotorunte satz Kpl.	1	
9	N3776-G22	Vite	Screw	Vis	Schraube	2	
10	N7558-G22	Vite	Screw	Vis	Schraube	3	
11	N15776-G22	Rondella elastica	Spring washer	Rondelle élastique	Federplatte	5	
12	N7556-G22	Vite	Screw	Vis	Schraube	1	
13	N7559-G22	Vite	Screw	Vis	Schraube	1	
14	N2901-G22	Vite	Screw	Vis	Schraube	3	
15	N15766-G22	Rondella elastica	Spring washer	Rondelle élastique	Federplatte	3	
16	21089	Bobina elettronica compl.	H.T. ignition coil assy	Bobine H.T. compl.	H.S. Spule Kpl.	1	
17	10090	Guarnizione	Gasket	Joint	Dichtung	1	
18	10089	Cappuccio	Cap	Capouchon	Kappe	1	
19	8412	Fascia fissaggio	Holder	Support	Halter	1	
20	N1079-G22	Vite	Screw	Vis	Schraube	2	
21	N15656-G22	Rondella elastica	Spring washer	Rondelle élastique	Federplatte	4	
22	N15504-G22	Rosetta	Washer	Rondelle	Scheibe	5	
23	4086	Cappuccio in gomma	Cap	Capouchon	Kappe	1	
24	28708	Pipetta candela	Boot, spark plug	Pipette compl.	Sauger Kpl.	1	
25	N15033-G22	Dado	Nut	Ecrou	Mutter	4	
26	36485	Candela CHAMPION N12Y	Spark plug CHAMPION N12Y	Bougie d'allum. CHAMPION N12Y	Zundungkerze CHAMPION N12Y	1	
27	28186	Disco	Disc	Disque	Scheibe	1	
28	21810	Fascetta	Clamp	Collier	Schelle	1	
29	20311	Passacavo	Grommet	Guide cable	Kabel furung	1	
30	30329	Statore	Stator	Stator	Stator	1	
31	36473	Volano elettronico	Fly wheel magneto	Volant	Schwungmagnet zunder	1	
32	27999	Centralina elettronica	Ignition module	Central electronique	Elektronic Zentr.	1	
33	N1105-G22	Vite	Screw	Vis	Schraube	2	

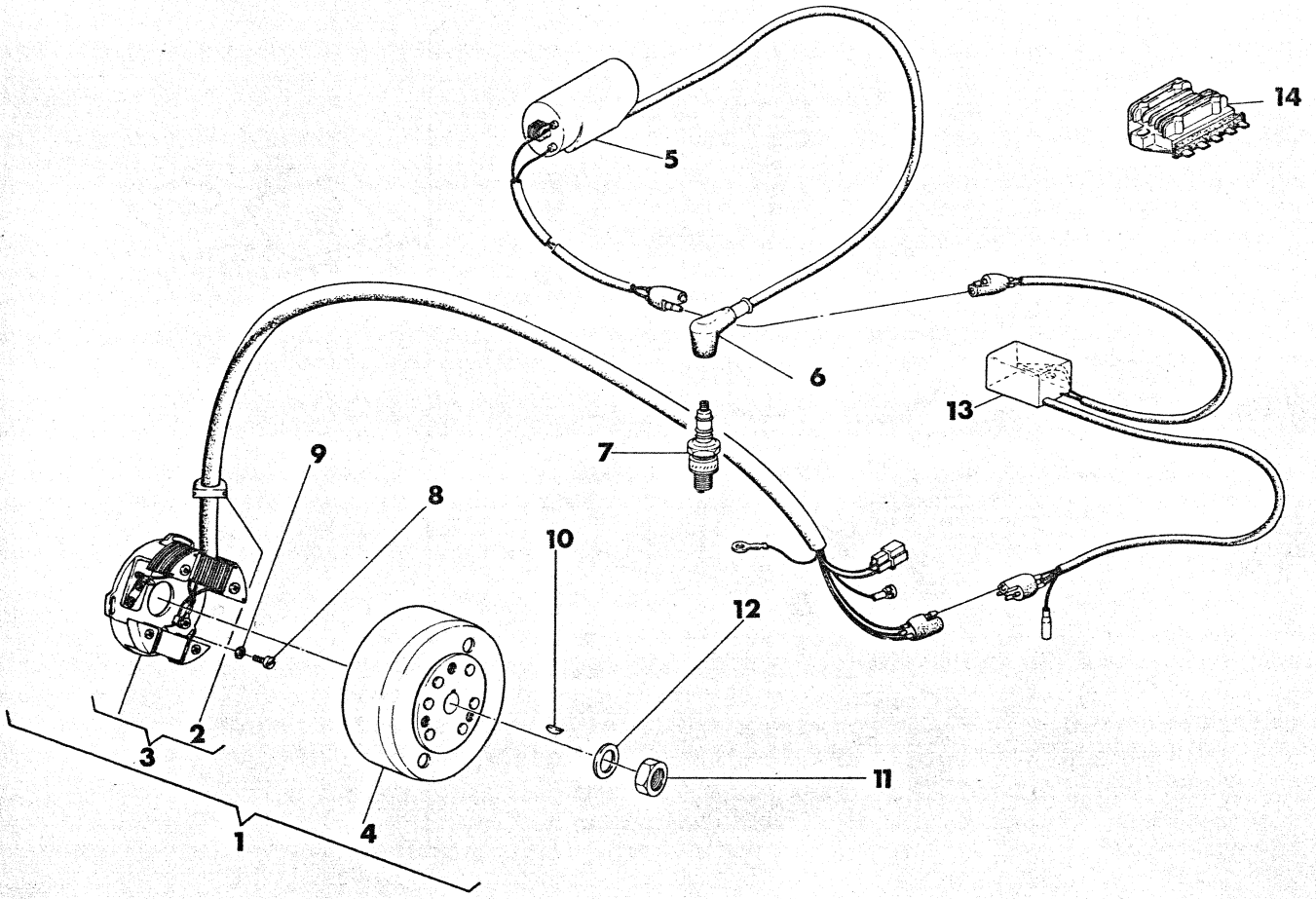

Index No. Pos. N.	Code N. Nr. Code N. Cod. Code Nr.	DENOMINAZIONE	NAME	DESIGNATION	BESHREIBUNG	Q.ty Q.tà Q.te M.ge	Validity Validità Validité Gultig
1	37548	Ass. alter. elettronico	Electronic alternator assy	Alternator electronique compl.	Elek. Weschelstromgenerator Kpl.	1	
2	20311	Passacavo	Cable guide	Guide cable	Kabel fükung	1	
3	37549	Basetta volano compl.	Alternator base assy	Base volant compl.	Schwungradbasis Kpl.	1	
4	37008	Rotore volano	Alternator rotor	Rotor volant	Schwungradrotor	1	
5	35570	Bobina elettronica	Electronic coil	Bobine electronique	Elek. spule	1	
6	39657	Pipetta candela	Boot spark plug	Pipette bougie	Zundkerze sauger	1	
	23158	Pipetta candela	Boot spark plug	Pipette bougie	Zundkerze sauger	1	
7	36485	Candela «Champion» N12Y	Spark plug «Champion» N12Y	Bougie «Champion» N12Y	Zundkerze «Champion» N12Y	1	
8	N2901-G22	Vite	Screw	Vis	Schraube	3	
9	N15766-G22	Rosetta	Washer	Rondelle	Scheibe	3	
10	N21002	Linguetta americana	Key	Clavette	Keil	1	
11	N15085-G22	Dado	Nut	Ecrou	Mutter	1	
12	N15544-G22	Rosetta	Washer	Rondelle	Scheibe	1	
13	35571	Centralina elettronica	Ignition module	Central electronique	Elektronic Zentr.	1	
14	~~40917~~	Regolatore OBSOLETO	Regulator	Regulateur	Regler	1	

1 37258 KOKUSAN IGNITION
5 35570 KOKUSAN H.T. Coil
13 35571 KOKUSAN C.D.I box

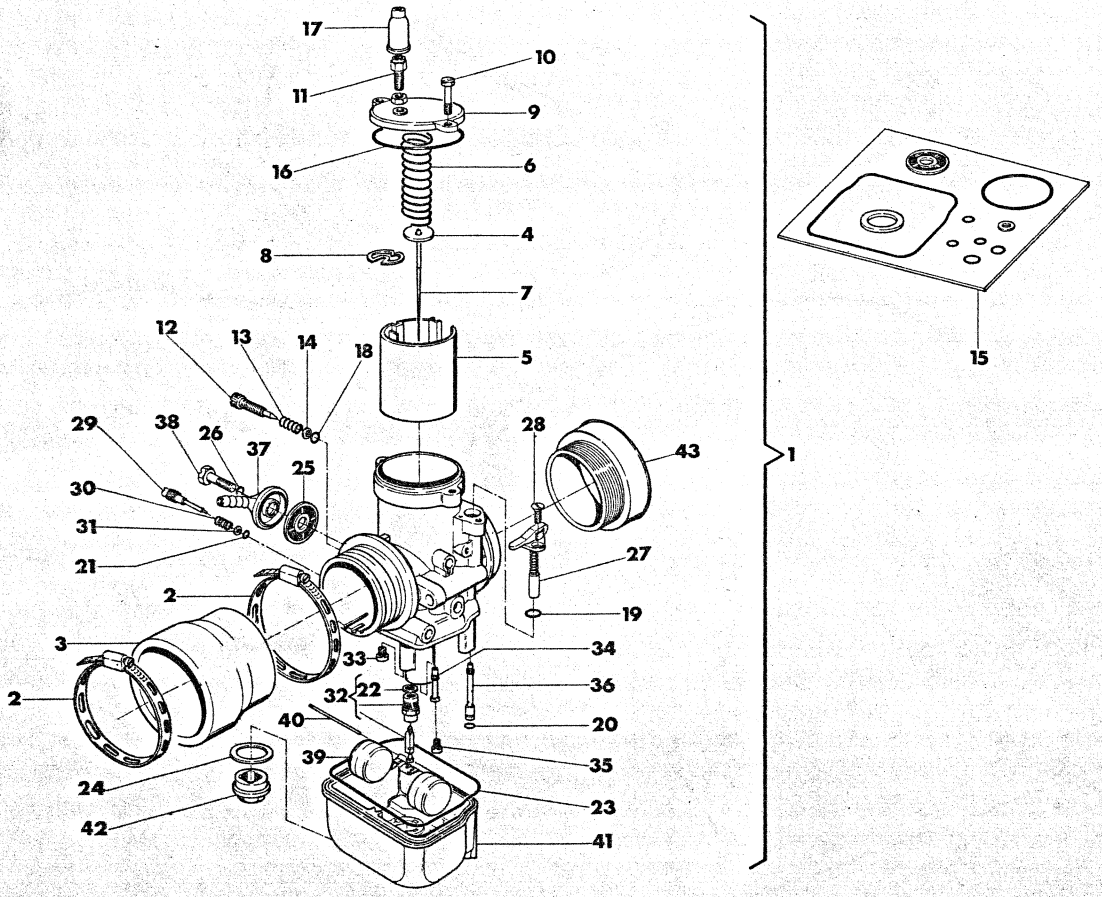

Index No. Pos. N.	Code N. Nr. Code N. Cod. Code Nr.	DENOMINAZIONE	NAME	DESIGNATION	BESHREIBUNG	Q.ty Q.tà Q.te M.ge	Validity Validità Validité Gultig
1	36321	Carburatore completo Dell'Orto PHBH 28 BD	Carburetor assy Dell'Orto PHBH 28 BD	Carburateur complet Dell'Orto PHBH 28 BD	Vergasser Kpl. Dell'Orto PHBH 28 BD	1	
2	33279	Fascetta	Clamp	Collier	Binde	2	
3	38884	Manicotto	Rubber coupling	Manchon	Gummimuffe	1	
4	36682	Piastrina	Plate	Plaquette	Platte	1	
5	36681/30	Valvola gas da 30	Throttle piston 30	Soupape gaz 30	Gasventil 30	1	
6	35086	Molla valvola	Spring throttle piston	Ressost	Feder	1	
7	36683/7	Spillo conico X7	Metering pin X7	Pivot X7	Stift X7	1	
8	35353	Fermaglio spillo conico	Clip metering pin	Goujon	Haltering	1	
9	36685	Coperchio	Cover	Couvercle	Dekel	1	
10	23981	Vite fissaggio	Screw	Vis	Schraube	2	
11	4103	Vite tendifilo	Adjusting screw	Vis de réglage	Einstellschraube	1	
12	12029	Vite di registro	Adjusting screw	Vis de réglage	Einstellschraube	1	
13	12030	Molla	Spring	Ressort	Feder	1	
14	23983	Rosetta	Washer	Rondelle	Scheibe	1	
15	35364	Gruppo guarnizioni (comprende: 16, 17, 18, 19, 20, 21, 22, 23, 24, 25, 26)	Gasket set (inclused: 16, 17, 18, 19, 20, 21, 22, 23, 24, 25, 26)	Kit de joints (comprendant: 16, 17, 18, 19, 20, 21, 22, 23, 24, 25, 26)	Dichtungsatz imbegr: (mit: 16, 17, 18' 19, 20, 21, 22, 23, 24, 25, 26)	1	
16	36686	Guarnizione	Gasket	Joint	Dichtung	1	
17	12451	Cappuccio	Cap	Capouchon	Kappe	1	
18	23982	Guarnizione	Gasket	Joint	Dichtung	1	
19	19426	Guarnizione	Gasket	Joint	Dichtung	1	
20	12453	Guarnizione	Gasket	Joint	Dichtung	1	
21	23984	Guarnizione	Gasket	Joint	Dichtung	1	
22	23987	Guarnizione	Gasket	Joint	Dichtung	1	
23	35361	Guarnizione	Gasket	Joint	Dichtung	1	
24	12042	Guarnizione	Gasket	Joint	Dichtung	1	
25	12045	Filtro	Filter	Filtre	Filter	1	
26	3990	Guarnizioni	Gasket	Joint	Dichtung	1	
27	32854	Dispositivo di avviamento	Starting device	Dispositif de démarrage	Anlaschenvorricht	1	
28	32855	Vite	Screw	Vis	Schraube	1	
29	12033	Vite di regolazione	Adjusting screw	Vis de réglage	Einstellschraube	1	
30	12034	Molla	Spring	Ressort	Feder	1	

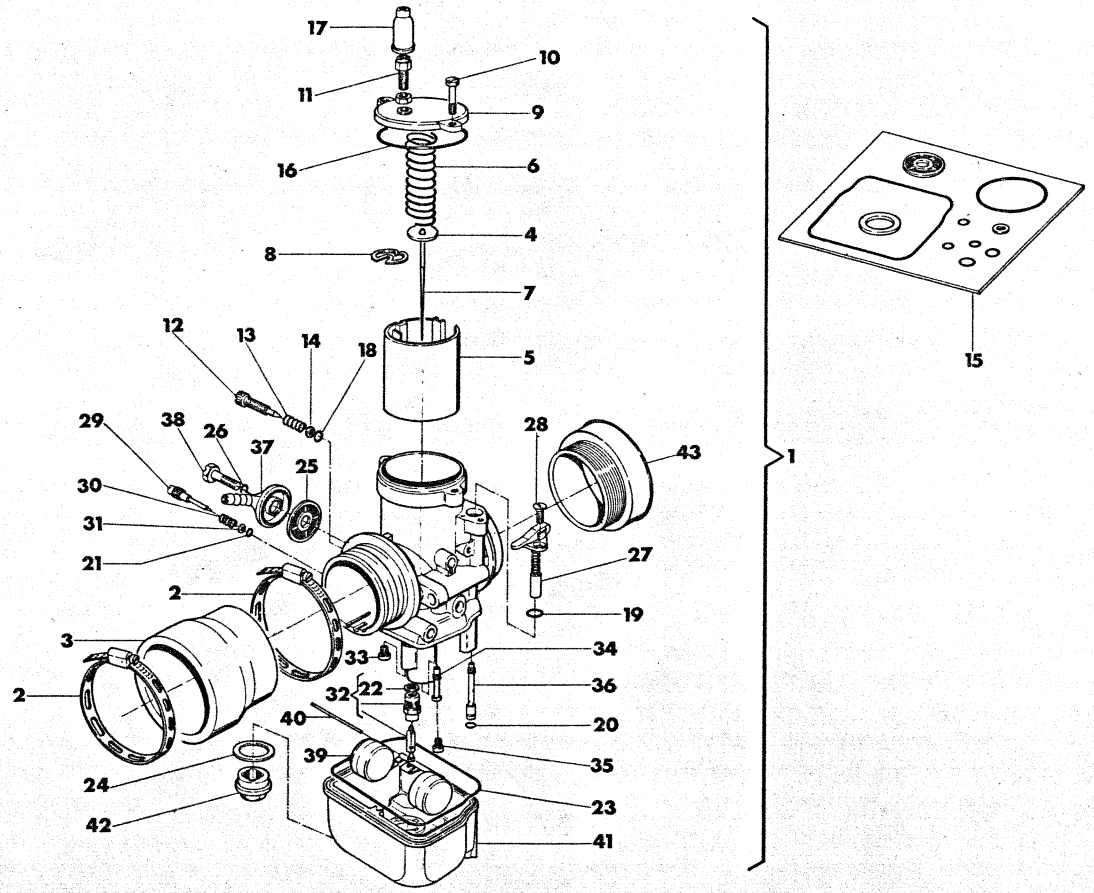

Index No. Pos. N.	Code N. Nr. Code N. Cod. Code Nr.	DENOMINAZIONE	NAME	DESIGNATION	BESHREIBUNG	Q.ty Q.tà Q.te M.ge	Validity Validità Validité Gultig
31	23985	Rosetta piana	Washer	Rondelle	Scheibe	1	
32	35356	Gruppo spillo	Float valve assy	Pointeau du flotteur	Schwimmernadelventil	1	
33	5761/36	Getto minimo 36	Low speed jet 36	Gicleur ralenti 36	Leerlaufdüse 36	1	
34	33745/266	Polverizzatore AV 266	Main nozzle AV 266	Pulvérisateur AV 266	Nadeldüse AV 266	1	
35	12041/110	Getto massimo 110	High speed jet 110	Gicleur principal 110	Hauptdüse 110	1	
36	12032/70	Getto avviamento 70	Stainer jet 70	Gicleur démarr. 70	Anlassdüse 70	1	
37	12046	Pipetta	Inlet elbow	Tuyau de raccord	Zulaufdeckel	1	
38	12048	Vite fissaggio	Screw	Vis	Schraube	1	
39	35357	Galleggiate 8 gr.	Float 8 gr.	Flotteur 8 gr.	Schwimmer 8 gr.	1	
40	12037	Perno galleggiante	Float pin	Pivot flotteur	Schwimmerstift	1	
41	35358	Corpo vaschetta	Float chamber housing	Corps de cuvette	Schwimmergehäuse	1	
42	12040	Tappo vaschetta	Float chamber	Bouchon de cuvette	Schwimmerstapfen	1	
43	36687	Racsordo	Horn	Cornet	Hörnchen	1	

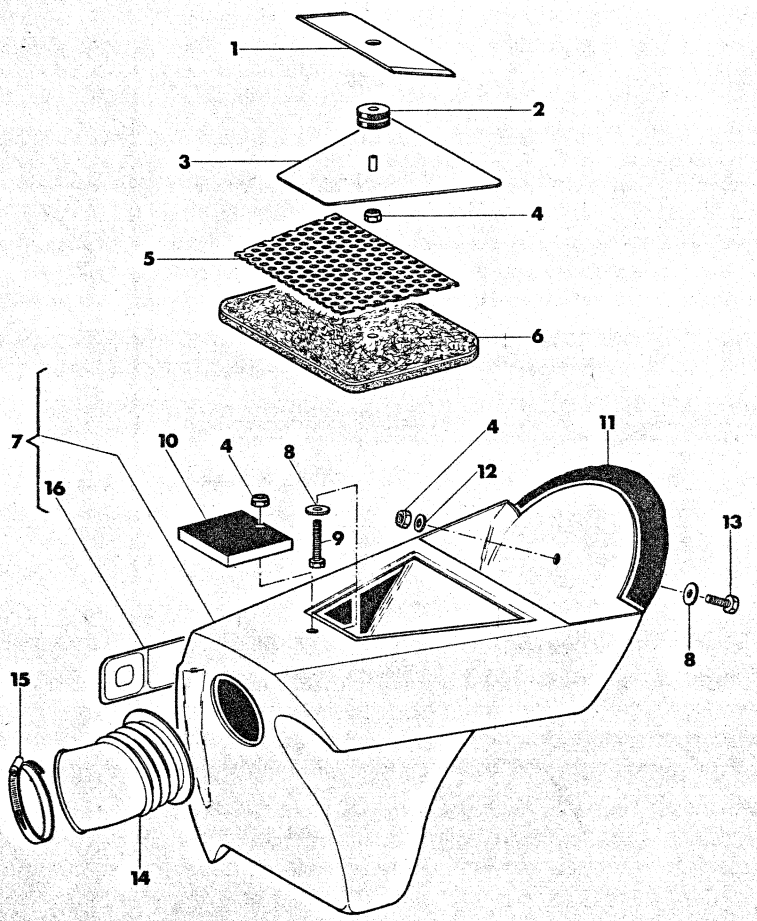

Index No. Pos. N.	Code N. Nr. Code N. Cod. Code Nr.	DENOMINAZIONE	NAME	DESIGNATION	BESHREIBUNG	Q.ty Q.tà Q.te M.ge	Validity Validità Validité Gultig
1	40043	Leva bloccaggio	Lever	Levier	Hebel	1	
2	40044	Gommino	Rubber	Couutchouc	Gummistück	1	
3	40045	Coperchio scatola	Cover	Couvercle	Deckel	1	
4	N15193-G19	Dado	Nut	Ecrou	Mutter	3	
5	~~40046~~	Parte sup. filtro aria	Air filter	Filtre air	Filtergehäuse	1	
6	38886	Filtro	Filter	Filtre	Filter	1	
7	38900	Scatola filtro	Air box	Boite pour filtre	Gehäuse	1	
8	N15549-G19	Rondella	Washer	Rondelle	Scheibe	2	
9	N1087-G19	Vite	Screw	Vis	Schraube	1	
10	40047	Antivibrante	Damper	Élement antivibrant	Schwingsdämpfer	1	
11	40048	Gomma protezione (NO RICAMBIO)	Rubber protection	Protection	Gummischutz	1	
12	N15504-G19	Rondella	Washer	Rondelle	Scheibe	1	
13	N1081-G19	Vite	Screw	Vis	Schraube	1	
14	38885	Manicotto	Rubber coupling	Manchon	Gummuffe	1	
15	27521	Fascetta	Clamp	Collier	Binde	1	
16	40050	~~Decalcomania~~ (NO RICAMBIO)	Transfer	Décalcomanie	Abziehbild	1	

5 41498 Air filter

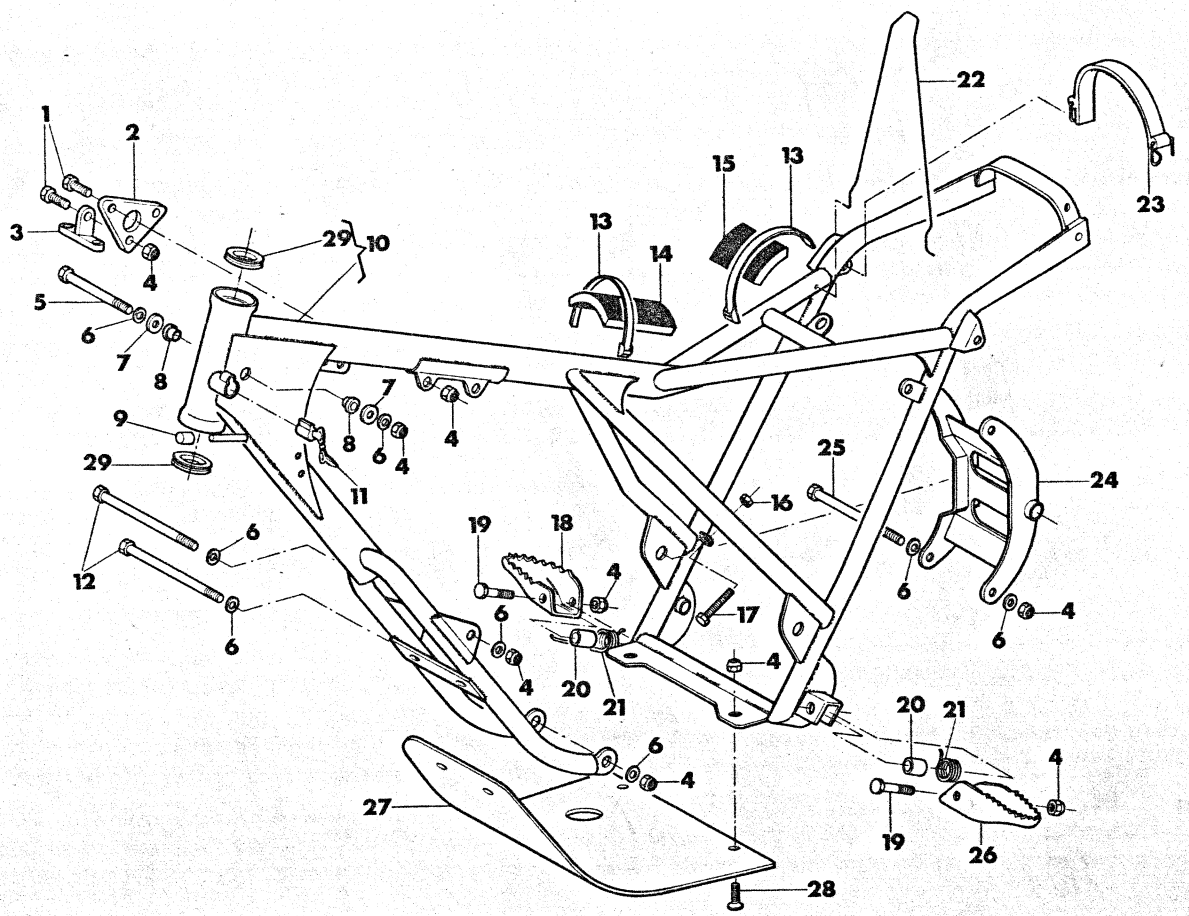

Index No. Pos. N.	Code N. Nr. Code N. Cod. Code Nr.	DENOMINAZIONE	NAME	DESIGNATION	BESHREIBUNG	Q.ty Q.tà Q.te M.ge	Validity Validità Validité Gultig
1	N1110-G19	Vite	Screw	Vis	Schraube	3	
2	40051	Supporto	Support	Support	Halter	1	
3	40052	Supporto	Support	Support	Halter	1	
4	N15195-G19	Dado	Nut	Ecrou	Mutter	14	
5	N1160-G19	Vite	Screw	Vis	Schraube	1	
6	N15506-G19	Rondella	Washer	Rondelle	Scheibe	10	
7	40053	Gommino	Rubber	Caoutchouc	Gummistück	2	
8	40054	Boccola	Bush	Douille	Busche	2	
9	40055	Gommino	Damper	Tampon	Gummipuffer	2	
10	38927	Telaio con cuscinetti di sterzo	Frame assy, with head bearings	Chassis avec roulement direction	F. gestell und lenk largen	1	
11	40056	Assieme serratura	Lock assy	Serrure compl.	Shloss Kpl.	1	
12	40057	Vite	Screw	Vis	Schraube	2	
13	40058	Fascetta	Clamp	Collier	Binde	2	
14	40059	Gomma antivibrante	Damper	Element antivibrant	Vibrierschatzelement	1	
15	~~40060~~	Gomma antivibrante 40059	Damper	Element antivibrant	Vibrierschatzelement	1	
16	N15033-G19	Dado	Nut	Ecrou	Mutter	1	
17	N1085-G19	Vite	Screw	Vis	Schraube	1	
18	38905	Poggiapiedi dx	R. footrest	Repose-pieds D.	Fussraste R.	1	
19	N1148-G19	Vite	Screw	Vis	Schraube	2	
20	40061	Distanziale	Spacer	Entretoise	Distanzstück	2	
21	40062	Molla	Spring	Ressort	Feder	2	
22	40063	Sostegno sella	Seat holder	Support siege	Sattelhalter	1	
23	40064	Fascia elastica	Spring clamp	Collier elastique	Federschelle	1	
24	38931	Supporto motore	Engine support	Support	Halter	1	
25	40065	Vite	Screw	Vis	Schraube	2	
26	40066	Poggiapiedi Sx	Footrest left	Repose-pieds G.	Fussraste L.	1	
27	38929	Protezione motore	Engine guard	Protection moteur	Motorschutz	1	
28	40068	Vite	Screw	Vis	Schraube	4	
29	40117	Cuscinetto	Bearing	Roulement	Lager	2	

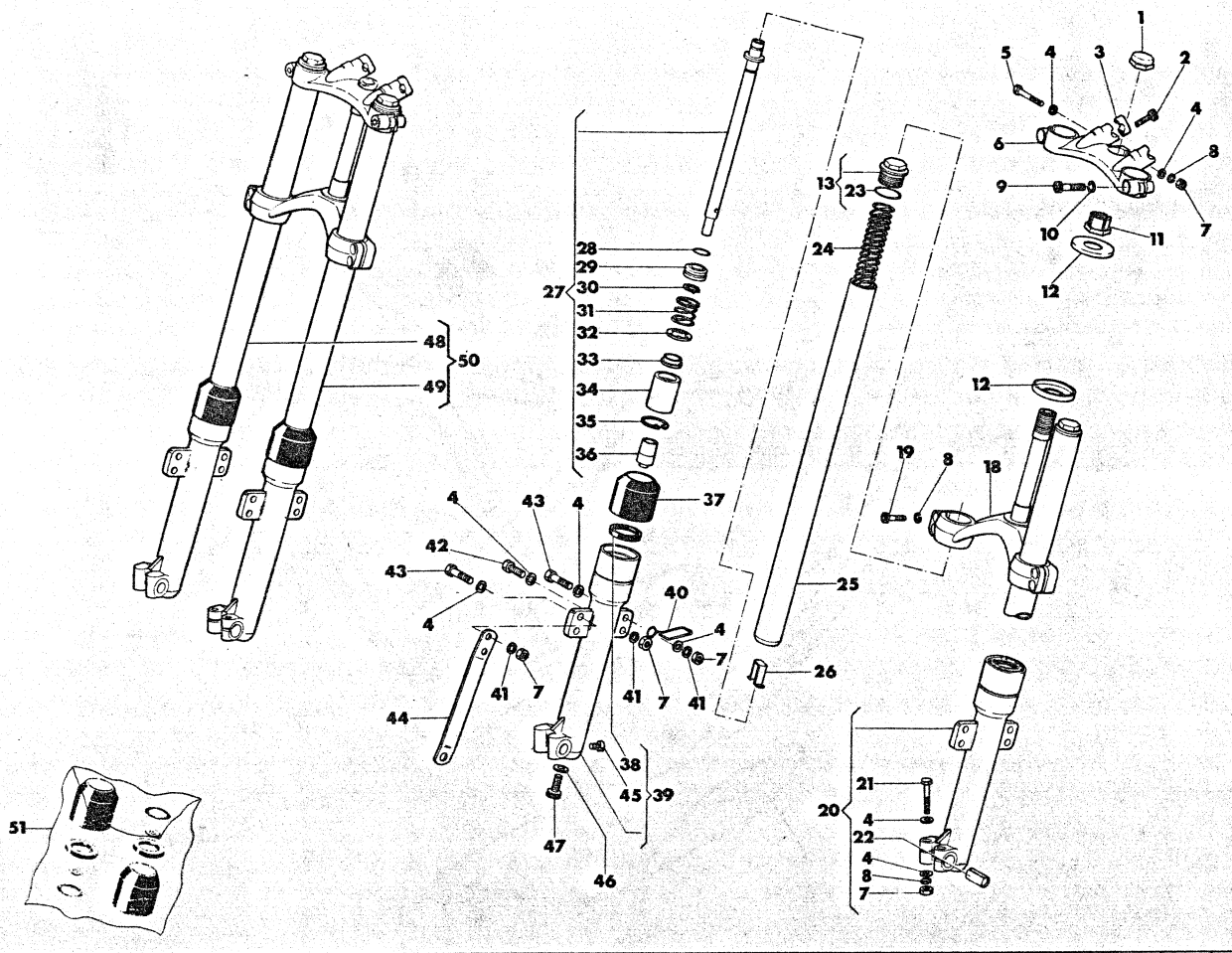

Index No. Pos. N.	Code N. Nr. Code N. Cod. Code Nr.	DENOMINAZIONE	NAME	DESIGNATION	BESHREIBUNG	Q.ty Q.tà Q.te M.ge	Validity Validità Validité Gultig
1	40126	Tappo	Plug	Bouchon	Deckel	1	
2	N2557-G22	Vite	Screw	Vis	Schraube	4	
3	40127	Morsetto manubrio	Clamp	Eton	Klemme	2	
4	N15504-G22	Rondella	Washer	Rondelle	Scheibe	11	
5	N2516-G22	Vite	Screw	Vis	Schraube	1	
6	40128	Testa di sterzo	Upper bracket	Pont de fourche	Gabelbrücke	1	
7	N15033-G22	Dado	Nut	Ecrou	Mutter	7	
8	N15536-G22	Rondella elastica	Spring washer	Rondelle elastique	Federplatte	7	
9	N2558-G22	Vite	Screw	Vis	Schraube	2	
10	N15538-G22	Rondella elastica	Spring washer	Rondelle elastique	Federplatte	2	
11	40129	Ghiera per cuscinetti	Bearing adjuster	Embout de reglage	Nutmutter	1	
12	40130	Calotta parapolvere	Shield	Chape de protection	Schutzkappe	2	
13	40032	Tappo completo	Plug assy	Bouchon compl.	Deckel Kpl.	2	
18	40134	Base di sterzo con perno	Stem e Lower bracket	Pont de fourche infer.	Gabelbrücke unter	1	
19	N2511-G22	Vite	Screw	Vis	Schraube	4	
20	40135	Scorrevole sinistro compl.	Left slider assy	Montant G. compl.	Bein L. Kpl.	1	
21	N1091-G22	Vite	Screw	Vis	Schraube	2	
22	40136	Boccola	Bush	Douille	Büchse	1	
23	40137	Guarnizione	Gasket	Joint	Dichtung	2	
24	40138	Molla	Spring	Ressort	Feder	2	
25	40031	Asta di forza	Front tube	Barre de force	Druckstab	2	
26	40139	Capomolla	Plate	Plaque	Platte	2	
27	40140	Variatore compl.	Damper tube assy	Tuyau Ammortisseur compl.	Dampferhr Kpl.	2	
28	40141	Guarnizione	Gasket	Joint	Dichtung	2	
29	40142	Pistone	Piston	Piston	Kolben	2	
30	40143	Anello seeger	Circlip	Bague élastique	Sicherugsring	2	
31	40144	Molla	Spring	Ressort	Feder	2	

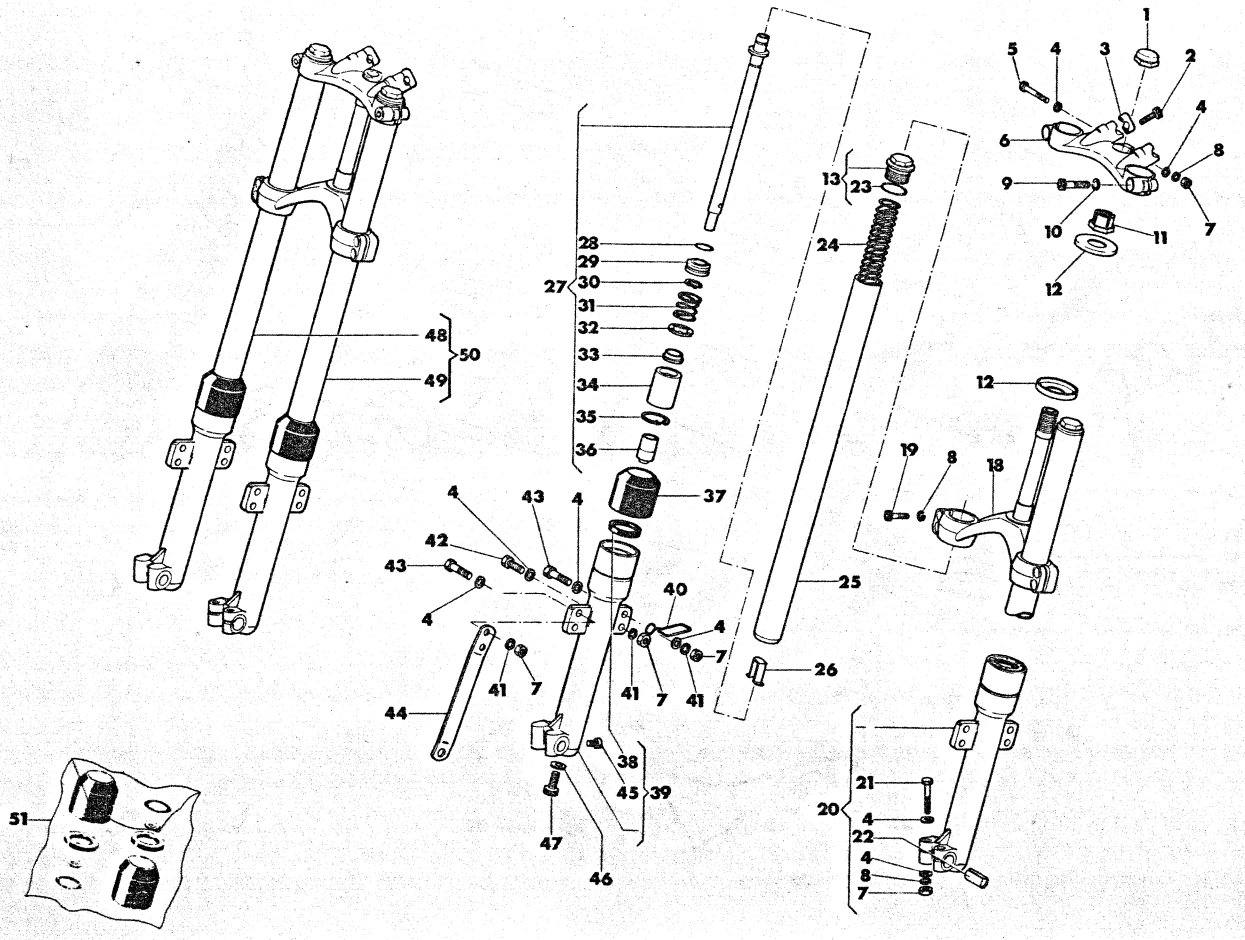

Index No. Pos. N.	Code N. Nr. Code N. Cod. Code Nr.	DENOMINAZIONE	NAME	DESIGNATION	BESHREIBUNG	Q.ty Q.tà Q.te M.ge	Validity Validità Validité Gultig
32	40145	Anello	Ring	Anneau	Ring	2	
33	40146	Boccola	Bushing	Douille	Büchse	2	
34	40147	Cilindro supporto valvola	Cylinder	Cylinder	Zylinder	2	
35	40148	Anello seeger	Circlip	Bague elastique	Sicherungsring	2	
36	40149	Valvola	Fitting	Valve	Ventil	2	
37	40015	Manicotto di protezione	Rubber pedal	Manchon	Gummimuffe	2	
38	40014	Anello di tenuta	Seal ring	Bague d'étanchéité	Sicherungring	2	
39	40150	Scorrevole destro compl.	Right slider assy	Mantant D. compl.	Bein R. Kpl.	1	
40	40151	Guida trasmissione	Guide cable	Câble-guide	Kabelführung	1	
41	N15656-G22	Rondella elastica	Spring washer	Rondelle élastique	Federplatte	4	
42	N1081-G22	Vite	Screw	Vis	Schraube	1	
43	N1083-G22	Vite	Screw	Vis	Schraube	3	
44	40152	Tirante	Tie rod	Tirant	Zugstange	1	
45	40153	Vite scarico olio	Screw	Vis	Schraube	2	
46	40154	Guarnizione	Gasket	Joint	Dichtung	2	
47	40155	Vite	Screw	Vis	Schraube	2	
48	40156	Ass. gamba destra	Right fork leg assy	Fourche compl. D.	Telegabel Kpl. R.	1	
49	40157	Ass. gamba sinistra	Left fork leg assy	Fourche compl. G.	Telegabel Kpl. L.	1	
50	38903	Sosp. anter. compl.	Front fork assy	Suspension avant compl.	Teleskop gabel Kpl.	1	
51	40876	Gruppo guarnizioni (comprendente i n. 23, 37, 38, 46)	Gaskets kit (with n. 23, 37, 38, 46)	Kit joints (avec n. 23, 37, 38, 46)	Kit Dichtung (mit n. 23, 37, 38, 46)	1	

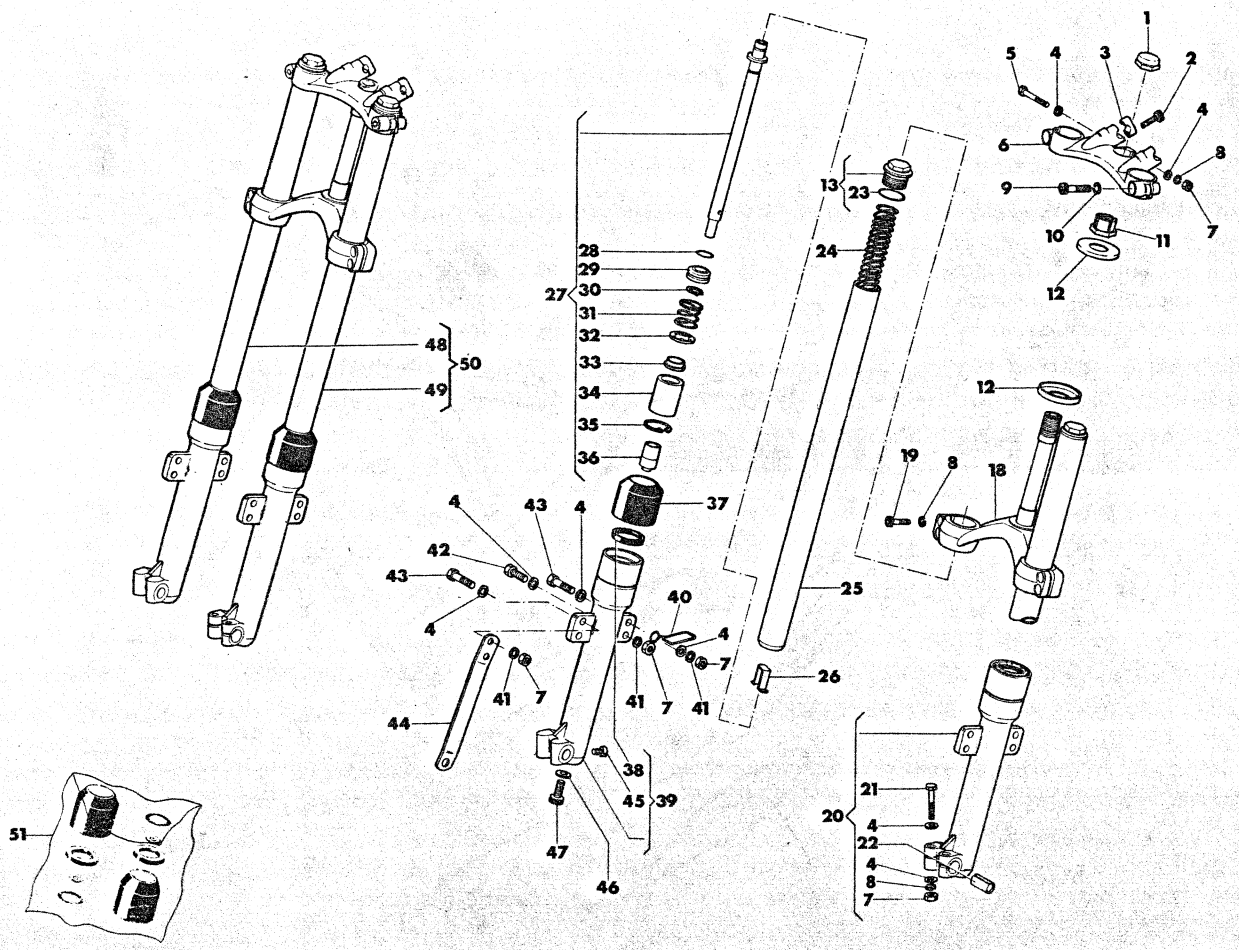

Index No. Pos. N.	Code N. Nr. Code N. Cod. Code Nr.	DENOMINAZIONE	NAME	DESIGNATION	BESHREIBUNG	Q.ty Q.tà Q.te M.ge	Validity Validità Validité Gultig
1	40126	Tappo	Plug	Bouchon	Deckel	1	
2	N2557-G22	Vite	Screw	Vis	Schraube	4	
3	40127	Morsetto manubrio	Clamp	Eton	Klemme	2	
4	N15504-G22	Rondella	Washer	Rondelle	Scheibe	11	
5	N2516-G22	Vite	Screw	Vis	Schraube	1	
6	40128	Testa di sterzo	Upper bracket	Pont de fourche	Gabelbrücke	1	
7	N15033-G22	Dado	Nut	Ecrou	Mutter	7	
8	N15536-G22	Rondella elastica	Spring washer	Rondelle elastique	Federplatte	7	
9	N2558-G22	Vite	Screw	Vis	Schraube	2	
10	N15538-G22	Rondella elastica	Spring washer	Rondelle elastique	Federplatte	2	
11	40129	Ghiera per cuscinetti	Bearing adjuster	Embout de reglage	Nutmutter	1	
12	40130	Calotta parapolvere	Shield	Chape de protection	Schutzkappe	2	
13	40032	Tappo completo	Plug assy	Bouchon compl.	Deckel Kpl.	2	
18	40134	Base di sterzo con perno	Stem e Lower bracket	Pont de fourche infer.	Gabelbrücke unter	1	
19	N2511-G22	Vite	Screw	Vis	Schraube	4	
20	40135	Scorrevole sinistro compl.	Left slider assy	Montant G. compl.	Bein L. Kpl.	1	
21	N1091-G22	Vite	Screw	Vis	Schraube	2	
22	40136	Boccola	Bush	Douille	Büchse	1	
23	40137	Guarnizione	Gasket	Joint	Dichtung	2	
24	40138	Molla	Spring	Ressort	Feder	2	
25	40031	Asta di forza	Front tube	Barre de force	Druckstab	2	
26	40139	Capomolla	Plate	Plaque	Platte	2	
27	40140	Variatore compl.	Damper tube assy	Tuyau Ammortisseur compl.	Dampferhr Kpl.	2	
28	40141	Guarnizione	Gasket	Joint	Dichtung	2	
29	40142	Pistone	Piston	Piston	Kolben	2	
30	40143	Anello seeger	Circlip	Bague élastique	Sicherugsring	2	
31	40144	Molla	Spring	Ressort	Feder	2	

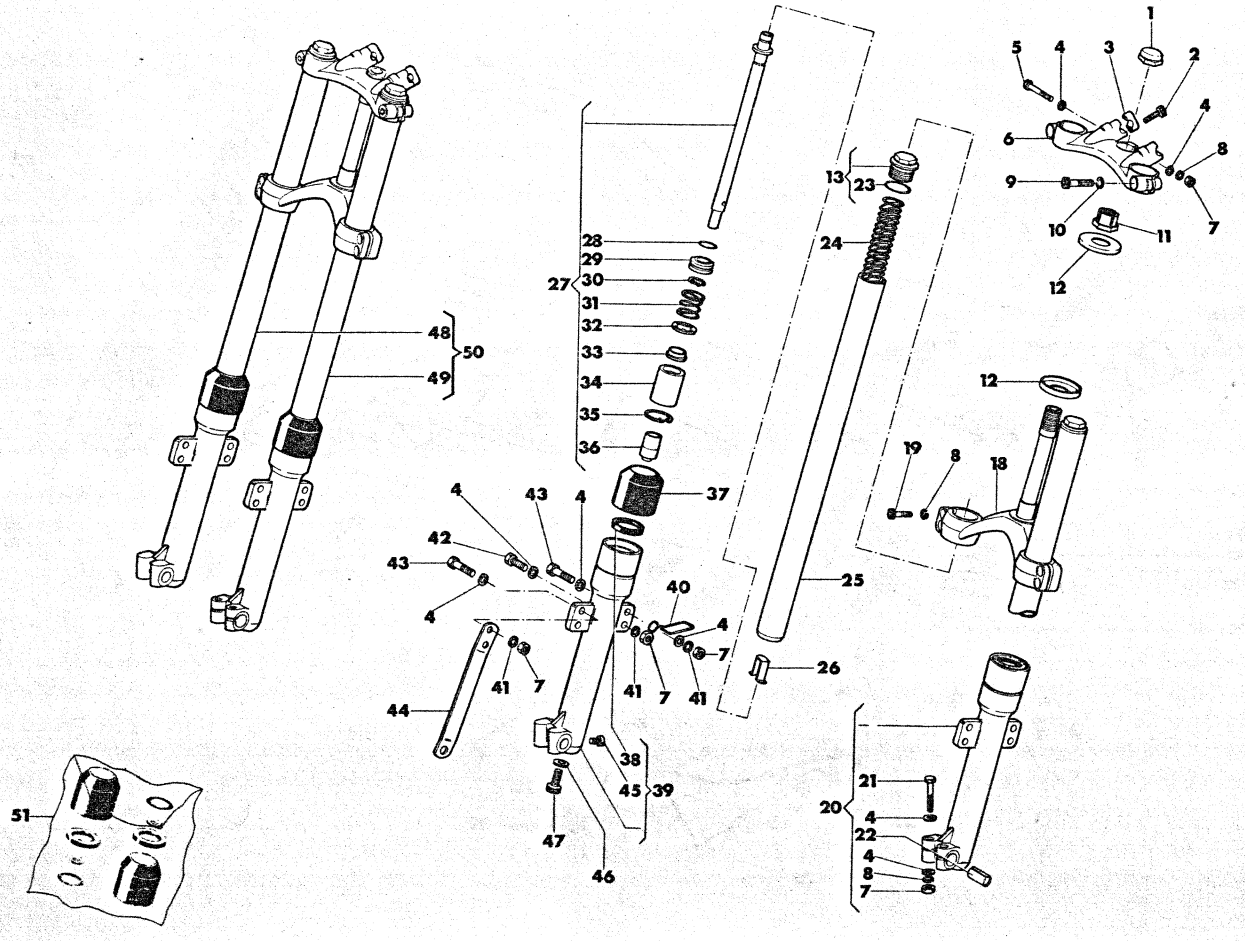

Index No. Pos. N.	Code N. Nr. Code N. Cod. Code Nr.	DENOMINAZIONE	NAME	DESIGNATION	BESHREIBUNG	Q.ty Q.tà Q.te M.ge	Validity Validità Validité Gultig
32	40145	Anello	Ring	Anneau	Ring	2	
33	40146	Boccola	Bushing	Douille	Büchse	2	
34	40147	Cilindro supporto valvola	Cylinder	Cylinder	Zylinder	2	
35	40148	Anello seeger	Circlip	Bague elastique	Sicherungsring	2	
36	40149	Valvola	Fitting	Valve	Ventil	2	
37	40015	Manicotto di protezione	Rubber pedal	Manchon	Gummimuffe	2	
38	40014	Anello di tenuta	Seal ring	Bague d'étanchéité	Sicherungring	2	
39	40150	Scorrevole destro compl.	Right slider assy	Mantant D. compl.	Bein R. Kpl.	1	
40	40151	Guida trasmissione	Guide cable	Câble-guide	Kabelführung	1	
41	N15656-G22	Rondella elastica	Spring washer	Rondelle élastique	Federplatte	4	
42	N1081-G22	Vite	Screw	Vis	Schraube	1	
43	N1083-G22	Vite	Screw	Vis	Schraube	3	
44	40152	Tirante	Tie rod	Tirant	Zugstange	1	
45	40153	Vite scarico olio	Screw	Vis	Schraube	2	
46	40154	Guarnizione	Gasket	Joint	Dichtung	2	
47	40155	Vite	Screw	Vis	Schraube	2	
48	40156	Ass. gamba destra	Right fork leg assy	Fourche compl. D.	Telegabel Kpl. R.	1	
49	40157	Ass. gamba sinistra	Left fork leg assy	Fourche compl. G.	Telegabel Kpl. L.	1	
50	38903	Sosp. anter. compl.	Front fork assy	Suspension avant compl.	Teleskop gabel Kpl.	1	
51	40876	Gruppo guarnizioni (comprendente i n. 23, 37, 38, 46)	Gaskets kit (with n. 23, 37, 38, 46)	Kit joints (avec n. 23, 37, 38, 46)	Kit Dichtung (mit n. 23, 37, 38, 46)	1	

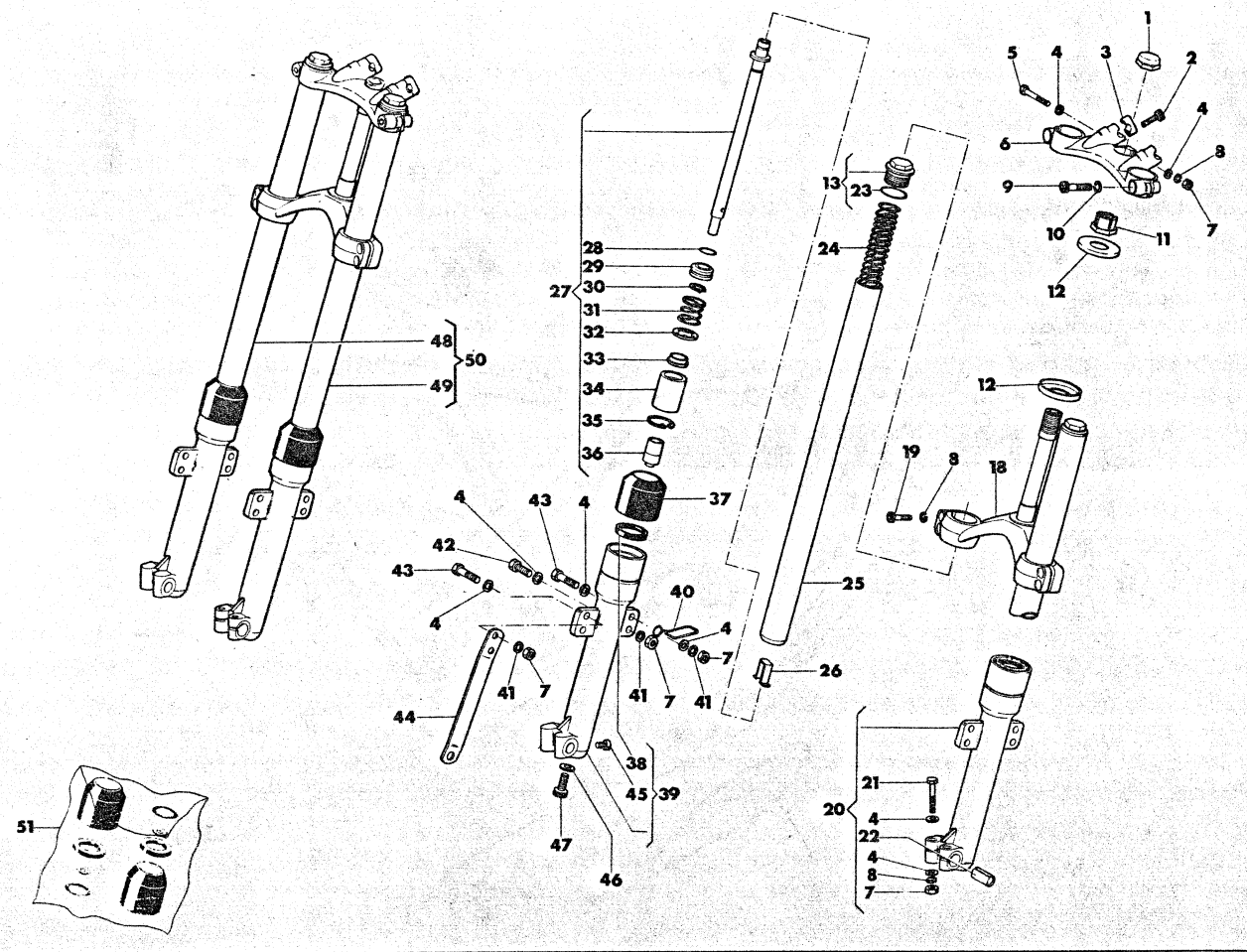

Index No. Pos. N.	Code N. Nr. Code N. Cod. Code Nr.	DENOMINAZIONE	NAME	DESIGNATION	BESHREIBUNG	Q.ty Q.tà Q.te M.ge	Validity Validità Validité Gultig
1	40126	Tappo	Plug	Bouchon	Deckel	1	
2	N2557-G22	Vite	Screw	Vis	Schraube	4	
3	40127	Morsetto manubrio	Clamp	Eton	Klemme	2	
4	N15504-G22	Rondella	Washer	Rondelle	Scheibe	11	
5	N2516-G22	Vite	Screw	Vis	Schraube	1	
6	40128	Testa di sterzo	Upper bracket	Pont de fourche	Gabelbrücke	1	
7	N15033-G22	Dado	Nut	Ecrou	Mutter	7	
8	N15536-G22	Rondella elastica	Spring washer	Rondelle elastique	Federplatte	7	
9	N2558-G22	Vite	Screw	Vis	Schraube	2	
10	N15538-G22	Rondella elastica	Spring washer	Rondelle elastique	Federplatte	2	
11	40129	Ghiera per cuscinetti	Bearing adjuster	Embout de reglage	Nutmutter	1	
12	40130	Caletta parapolvere	Shield	Chape de protection	Schutzkappe	2	
13	40032	Tappo completo	Plug assy	Bouchon compl.	Deckel Kpl.	2	
18	40134	Base di sterzo con perno	Stem e Lower bracket	Pont de fourche infer.	Gabelbrücke unter	1	
19	N2511-G22	Vite	Screw	Vis	Schraube	4	
20	40135	Scorrevole sinistro compl.	Left slider assy	Montant G. compl.	Bein L. Kpl.	1	
21	N1091-G22	Vite	Screw	Vis	Schraube	2	
22	40136	Boccola	Bush	Douille	Büchse	1	
23	40137	Guarnizione	Gasket	Joint	Dichtung	2	
24	40138	Molla	Spring	Ressort	Feder	2	
25	40031	Asta di forza	Front tube	Barre de force	Druckstab	2	
26	40139	Capomolla NO RIC.	Plate	Plaque	Platte	2	
27	40140	Variatore compl. SI RIC.	Damper tube assy	Tuyau Ammortisseur compl.	Dampferhr Kpl.	2	
28	40141	Guarnizione NO RIC.	Gasket	Joint	Dichtung	2	
29	40142	Pistone NO RIC.	Piston	Piston	Kolben	2	
30	40143	Anello seeger NO RIC	Circlip	Bague élastique	Sicherugsring	2	
31	40144	Molla NO RIC.	Spring	Ressort	Feder	2	

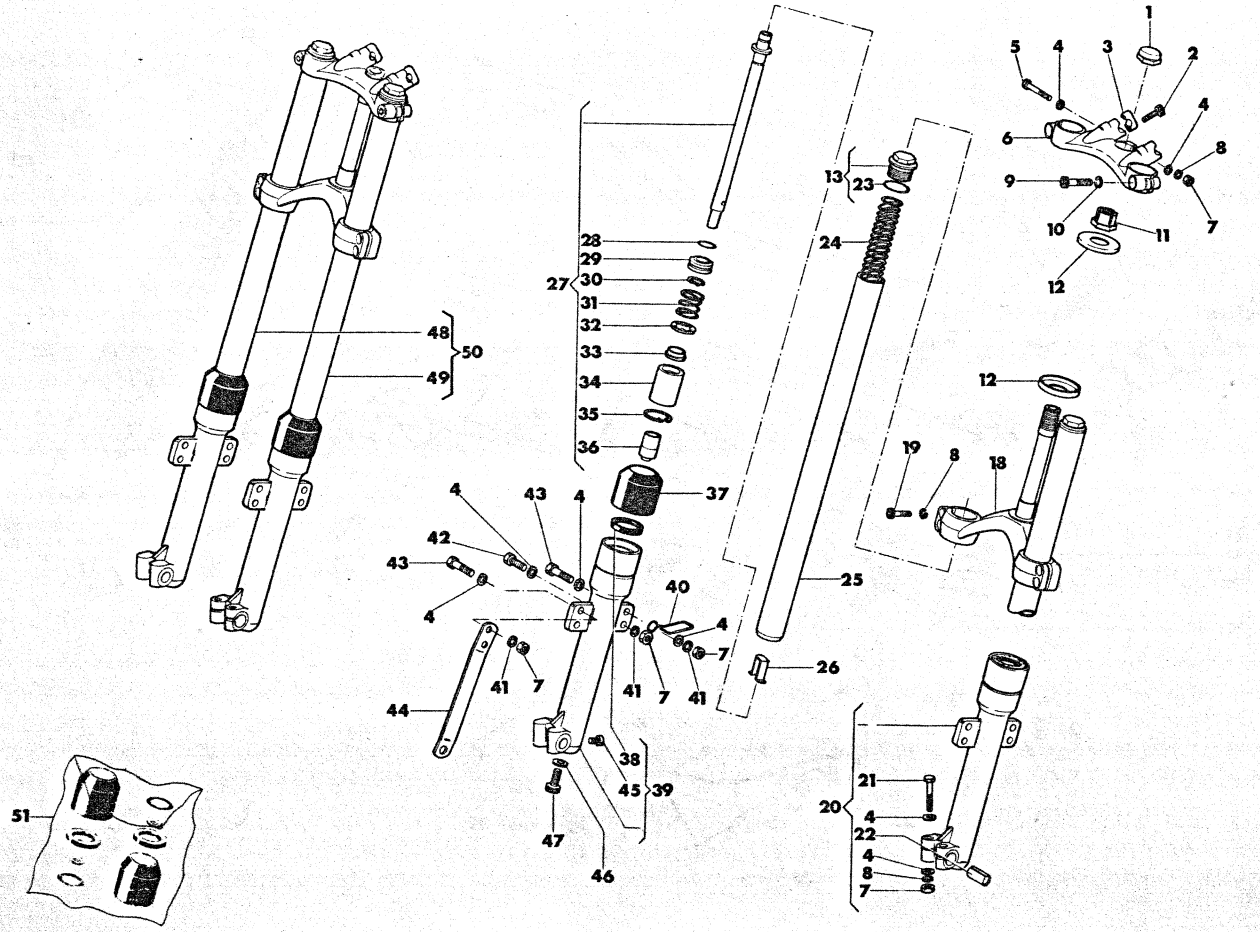

Index No. Pos. N.	Code N. Nr. Code N. Cod. Code Nr.	DENOMINAZIONE	NAME	DESIGNATION	BESHREIBUNG	Q.ty Q.tà Q.te M.ge	Validity Validità Validité Gultig
32	40145	Anello	Ring	Anneau	Ring	2	
33	40146	Boccola	Bushing	Douille	Büchse	2	
34	40147	Cilindro supporto valvola	Cylinder	Cylinder	Zylinder	2	
35	40148	Anello seeger	Circlip	Bague elastique	Sicherungsring	2	
36	40149	Valvola	Fitting	Valve	Ventil	2	
37	40015	Manicotto di protezione	Rubber pedal	Manchon	Gummimuffe	2	
38	40014	Anello di tenuta	Seal ring	Bague d'étanchéité	Sicherungring	2	
39	40150	Scorrevole destro compl.	Right slider assy	Mantant D. compl.	Bein R. Kpl.	1	
40	40151	Guida trasmissione	Guide cable	Câble-guide	Kabelführung	1	
41	N15656-G22	Rondella elastica	Spring washer	Rondelle élastique	Federplatte	4	
42	N1081-G22	Vite	Screw	Vis	Schraube	1	
43	N1083-G22	Vite	Screw	Vis	Schraube	3	
44	40152	Tirante	Tie rod	Tirant	Zugstange	1	
45	40153	Vite scarico olio	Screw	Vis	Schraube	2	
46	40154	Guarnizione	Gasket	Joint	Dichtung	2	
47	40155	Vite	Screw	Vis	Schraube	2	
48	40156	Ass. gamba destra	Right fork leg assy	Fourche compl. D.	Telegabel Kpl. R.	1	
49	40157	Ass. gamba sinistra	Left fork leg assy	Fourche compl. G.	Telegabel Kpl. L.	1	
50	38903	Sosp. anter. compl.	Front fork assy	Suspension avant compl.	Teleskop gabel Kpl.	1	
51	40876	Gruppo guarnizioni (comprendente i n. 23, 37, 38, 46)	Gaskets kit (with n. 23, 37, 38, 46)	Kit joints (avec n. 23, 37, 38, 46)	Kit Dichtung (mit n. 23, 37, 38, 46)	1	

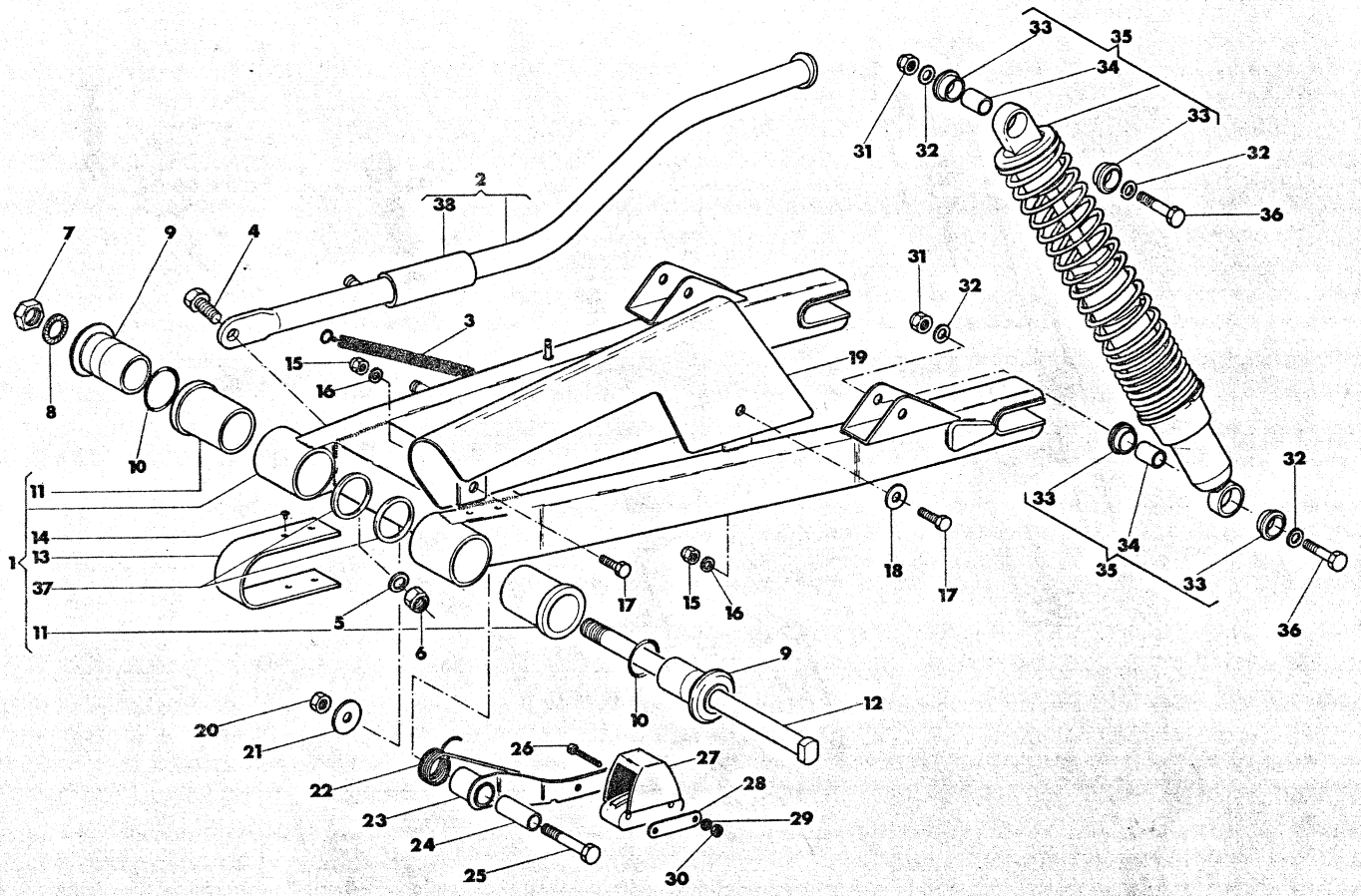

Index No. Pos. N.	Code N. Nr. Code N. Cod. Code Nr.	DENOMINAZIONE	NAME	DESIGNATION	BESHREIBUNG	Q.ty Q.tà Q.te M.ge	Validity Validità Validité Gultig
1	38930	Forcellone compl.	Swing arm assy	Fourche compl.	Hint gabel Kpl.	1	
2	38906	Gamba laterale completa	Side stand assy	Béguille later compl.	Seiten bock Kpl.	1	
3	38907	Molla	Spring	Ressort	Feder	1	
4	N1207-G19	Vite	Screw	Vis	Schraube	1	
5	N15507-G19	Rondella	Washer	Rondelle	Scheibe	1	
6	N15197-G19	Dado	Nut	Ecrou	Mutter	1	
7	38922	Dado	Nut	Ecrou	Mutter	1	
8	40106	Rondella elastica	Spring washer	Rondelle élastique	Federplatte	1	
9	40107	Boccola esterna	Bush	Douille	Büchse	2	
10	38936	Guarnizione	Gasket	Joint	Dichtung	2	
11	38935	Boccola interna	Bush	Douille	Büchse	2	
12	38921	Perno	Pin	Pivot	Stift	1	
13	40012	Pattino guidacatena	Chain guide	Guide châine	Kettenführung	1	
14	40108	Rivetto NO RICAMBIO	Rivet	Rivet	Niet	1	
15	N15193-G19	Dado	Nut	Ecrou	Mutter	2	
16	N15504-G19	Rondella	Washer	Rondelle	Scheibe	2	
17	N1105-G19	Vite	Screw	Vis	Schraube	2	
18	N15549-G19	Rondella	Washer	Rondelle	Scheibe	1	
19	38934	Copricatena	Chain guard	Carter de châine	Kettenkasten	1	
20	N15035-G19	Dado	Nut	Ecrou	Mutter	1	
21	N15551-G19	Rondella	Washer	Rondelle	Scheibe	1	
22	40109	Molla	Spring	Ressort	Feder	1	
23	40110	Leva	Lever	Levier	Hebel	1	
24	40111	Boccola	Bush	Douille	Büchse	1	
25	N1150-G19	Vite	Screw	Vis	Schraube	1	
26	N1031-G19	Vite	Screw	Vis	Schraube	2	
27	40112	Guidacatena	Chain Guide	Guide-châine	Kettenführung	1	
28	40113	Rinforzo	Reinforcement	Reinfort	Bewehrung	1	
29	N15654-G19	Rondella elastica	Spring washer	Rondelle élastique	Federscheibe	2	
30	N15031-G19	Dado	Nut	Ecrou	Mutter	2	
31	N15195-G19	Dado	Nut	Ecrou	Mutter	4	
32	N15506-G19	Rondella	Washer	Rondelle	Scheibe	8	
33	40114	Boccola elastica	Rubber buffet	Tampon en caoutchouc	Gummipuffer	8	
34	40115	Boccola	Bushing	Douille	Büchse	4	
35	38881	Ammortizzatore compl.	Rear shock absorber assy	Amortisseur compl.	Stossdampfer Kpl.	2	
36	N1118-G19	Vite	Screw	Vis	Schraube	4	
37	38937	Anello di tenuta	Seal ring	Bague détancheité	Sicherungring	2	
38	40049	Gommino per gamba laterale	Rubber	Coutchouc	Gummistück	1	

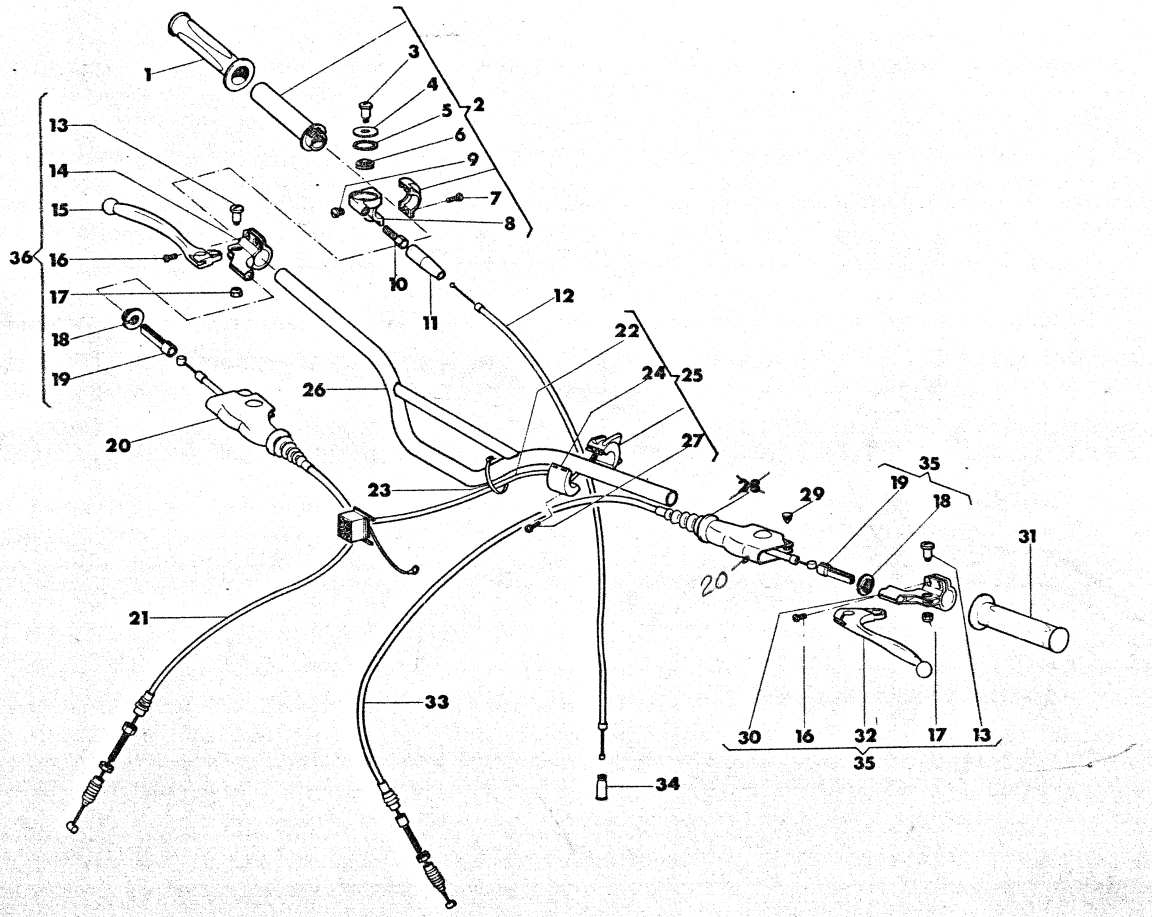

Index No. Pos. N.	Code N. Nr. Code N. Cod. Code Nr.	DENOMINAZIONE	NAME	DESIGNATION	BESHREIBUNG	Q.ty Q.tà Q.te M.ge	Validity Validità Validité Gultig
1	39508	Manopola destra	Handle grip R.	Poignée D.	Lenker R.	1	
2	38913	Comando gas compl.	Throttle control assy	Commande de gaz compl.	Gasdehgriff Kpl.	1	
3	40194	Vite No RICAMBIO	Screw	Vis	Schraube	1	
4	40195	Coperchio No RICAMBIO	Cover	Couvercle	Deckel	1	
5	40196	Guarnizione No RICAMBIO	Gasket	Joint	Dichtung	1	
6	40197	Guida cavo No RICAMBIO	Cable guide	Guide-Câble	Kabelführung	1	
7	N2899-G19	Vite	Screw	Vis	Schraube	2	
8	40198	Corpo guidacavo com. gas No RICAMBIO	Cable guide	Guide-câble compl.	Kabelführung	1	
9	40199	Vite No RICAMBIO	Screw	Vis	Schraube	1	
10	40200	Vite registro No RICAMBIO	Screw	Vis	Schraube	1	
11	40201	Cappuccio No RICAMBIO	Cap	Capouchon	Kappe	1	
12	38912	Ass. trasm. comando gas	Throttle cable assy	Câble du gas	Gaszung	1	
13	40202	Vite rotazione leva	Screw	Vis	Schraube	2	
14	40203	Supporto leva freno	Bearing	Support	halter	1	
15	40204	Leva com. freno	Front brake control lever	Levier com. frein avant	Vorterbremschebel	1	
16	15822	Vite	Screw	Vis	Schraube	4	
17	N15032-G19	Dado	Nut	Ecrou	Mutter	2	
18	40205	Ghiera	Ring nut	Embout	Nutmutter	2	
19	40206	Vite registro No RICAMBIO	Screw	Vis	Schraube	2	
20	40207	Coprileva destro e sinistro	Guard R.	Protection D.	Schute R.	1	
21	38910	Trasm. com. freno anter.	Front brake control	Câble frein avant	Vord. Bremszung	1	
22	40208	Cavi commutatore sinistro No RICAMB.°	Cable	Câble	Kabel	1	
23	40058	fascetta	Clamp	Collier	Binde	1	
24	40209	Coperchio commutatore SX No RICAMBIO	Cover R.	Couvercle D.	Deckel R.	1	
25	38899	Commutatore sinistro	Commutator L.	Commutateur G.	Kommutator L.	1	
26	38909	Manubrio	Handle bar	Guidon	Lenker	1	
27	N6578-G19	Vite	Screw	Vis	Schraube	1	
28	~~38932~~	Coprileva sinistro	Guard L.	Protection G.	Schute L.	1	
29	40211	Bottone chiusura coprileva	Plug	Bouchon	Verschluss	2	
30	40212	Supporto leva frizione	Bearing	Support	Halter	1	
31	38894	Manopola sinistra	Handle grip L.	poignée G.	Lenker L.	1	
32	40213	Leva frizione	Clutch lever	Levier	Hebel	1	
33	38911	Trasmissione com. frizione	Clutch cable assy	Câble embrayage compl.	Kupplungszung	1	
34	~~40214~~	Cappuccio 12451	Cap	Capouchon	Kappe	1	
35	38915	Comando frizione compl.	Clutch control assy	Comm. embrayage compl.	Kupplungantrieb Kpl.	1	
36	38914	Comando freno ant. compl.	Front brake control assy	Comm. frein AV. compl.	Vorter Bremsbelätigung Kpl.	1	

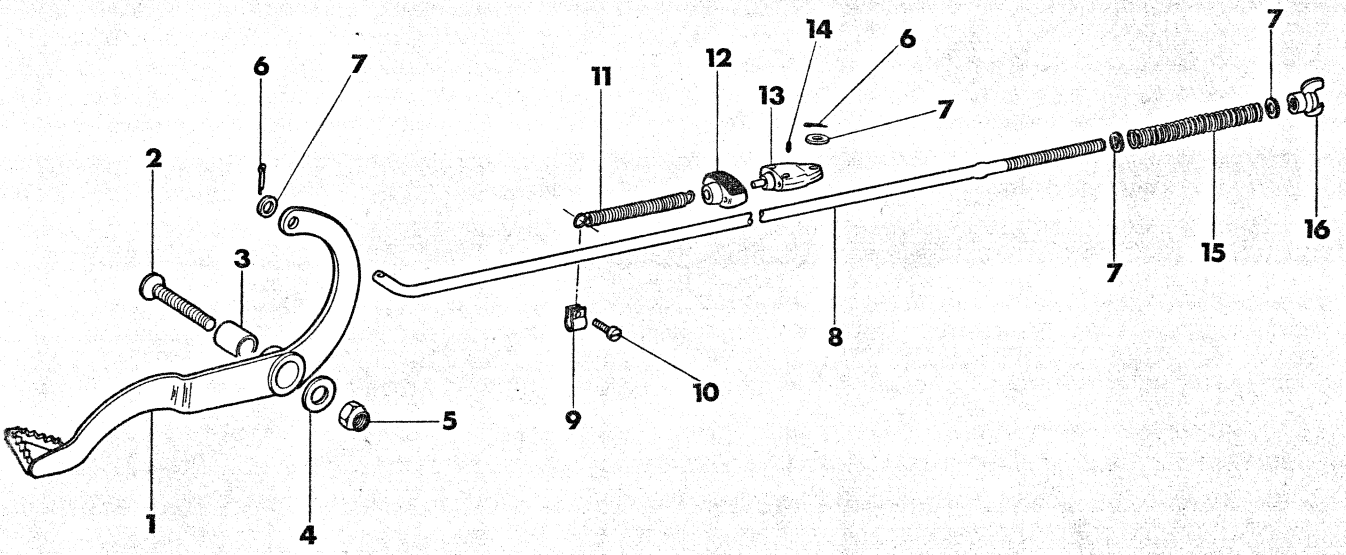

Index No. Pos. N.	Code N. Nr. Code N. Cod. Code Nr.	DENOMINAZIONE	NAME	DESIGNATION	BESHREIBUNG	Q.ty Q.tà Q.te M.ge	Validity Validità Validité Gultig
1	38904	Leva com. freno posteriore	Rear brake lever	Levier de frein AR	Hinter Bremschebel	1	
2	40070	Vite	Screw	Vis	Schraube	1	
3	40071	Boccola	Bushing	Douille	Busche	1	
4	N15506-G19	Rondella	Washer	Rondelle	Scheibe	1	
5	N15195-G19	Dado	Nut	Ecrou	Mutter	1	
6	N20047-G19	Copiglia	Cotter pin	Goupile	Splint	2	
7	N15504-G19	Rondella	Washer	Rondelle	Scheibe	4	
8	38933	Tirante	Tie rod	Tirant	Zugtange	1	
9	40073	Capomolla	Plate	Plaque	Platte	1	
10	40074	Vite NO Ricambi	Screw	Vis	Schraube	1	
11	40075	Molla	Spring	Ressort	Feder	1	
12	40076	Cappuccio	Cap	Capouchon	Kappe	1	
13	40077	Interruttore stop compl.	Rear stop switch	Interrupteur stop compl.	Schalter Kpl.	1	
14	N4770-G22	Grano	Grub	Blé	Dübel	2	
15	40078	Molla	Spring	Ressort	Feder	1	
16	40067	Pomolo	Knurled Mut	Ecrou de Réglage	Vestellung mutter	1	

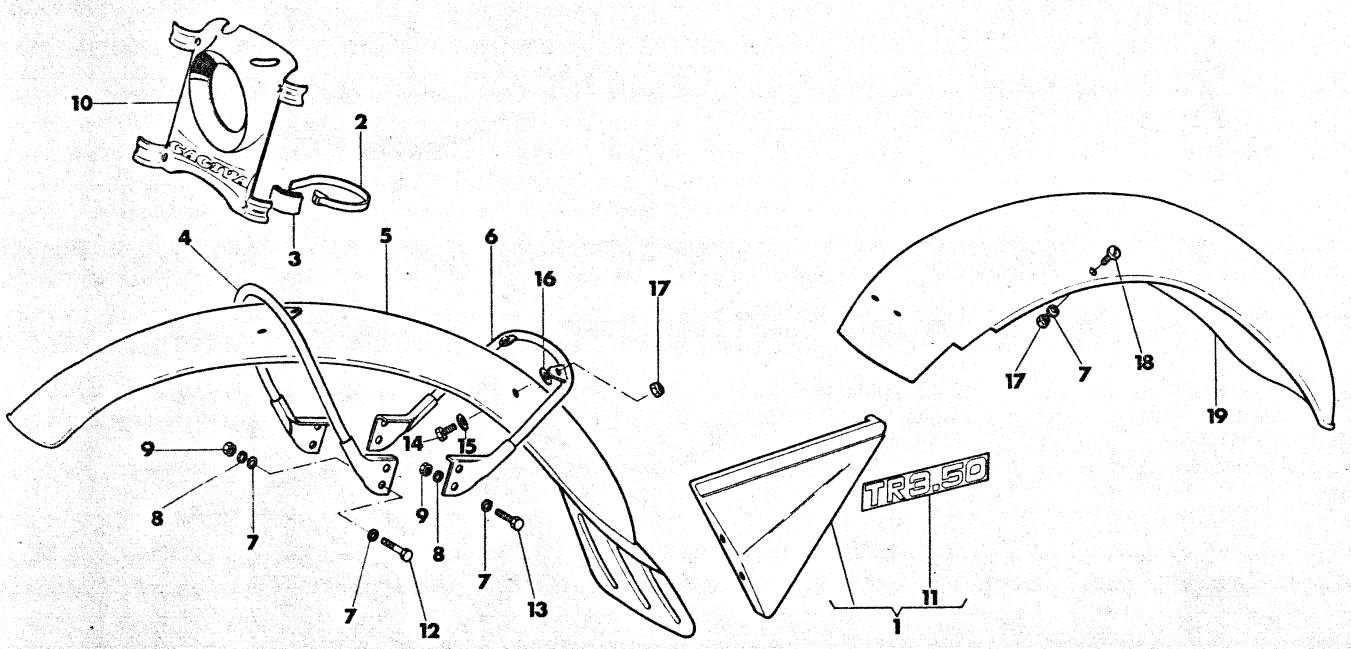

index No. Pos. N.	Code N. Nr. Code N. Cod. Code Nr.	DENOMINAZIONE	NAME	DESIGNATION	BESHREIBUNG	Q.ty Q.tà Q.te M.ge	Validity Validità Validité Gultig
1	38901	Pannello sin. con decalcomania	Panel L. with trim	Panneau G. avec décalcomanie	Platte L. mit Abziehbild	1	
2	40058	Fascetta	Clamp	Collier	Binde	4	
3	40080	Tampone (NO RICAMBIO)	Pad	Tampon	Stopfer	4	
4	38918	Sostegno anter. parafango	Front feder holder	Support Garde-boue Avant	Vorterkotfluger halter	1	
5	38882	Parafango anteriore	Front feder	Garde boue AV.	Vorderkotflüger	1	
6	40082	Sostegno post. parafango	Rear feder holter	Support garde-boue Arriere	Hinterkotflüger Halter	1	
7	N15504-G19	Rondella	Washer	Rondelle	Scheibe	8	
8	N15656-G19	Rosetta elastica	Spring washer	Rondelle élastique	Federplatte	4	
9	N15033-G19	Dado	Nut	Ecrou	Mutter	4	
10	40083	Portafaro (NO RICAMBIO)	Bulb holder	Porte-lampe	Lampenhalter	1	
11	40050	Decalcomania	Transfer	Décalcomanie	Abziehbild	1	
12	N1083-G19	Vite	Screw	Vis	Schraube	2	
13	N1081-G19	Vite	Screw	Vis	Schraube	2	
14	N1105-G19	Vite	Screw	Vis	Schraube	4	
15	N15549-G19	Rondella	Washer	Rondelle	Scheibe	4	
16	40084	Rondella in gomma (NO RICAMBIO)	Rubber	Caoutchouc	Gummistück	4	
17	N15193-G19	Dado	Nut	Ecrou	Mutter	6	
18	40085	Vite	Screw	Vis	Schraube	2	
19	38883	Parafango posteriore	Rear feder	Garde-boue AR	Hinterkotflüger	1	

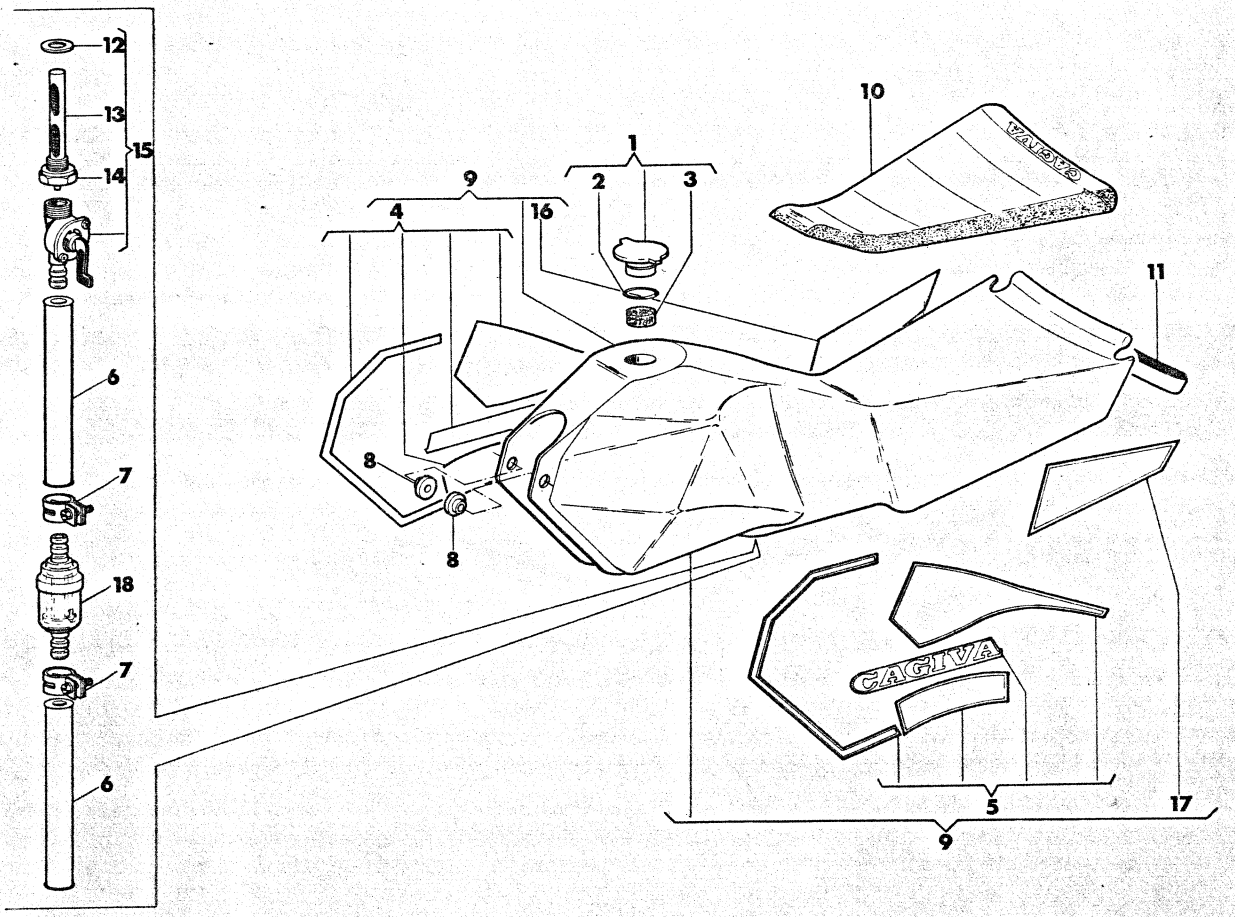

Index No. Pos. N.	Code N. Nr. Code N. Cod. Code Nr.	DENOMINAZIONE	NAME	DESIGNATION	BESHREIBUNG	Q.ty Q.tà Q.te M.ge	Validity Validità Validité Gultig
1	38926	Tappo di carico	Filler cap	Bouchon	Tankver schluss	1	
2	40086	Guarnizione	Gasket	Joint	Dichtung	1	
3	40087	Spugna	Pad	Tampon	Stopfer	1	
4	40088	Gruppo decalc. ~~Dx~~ NO RIC.	Transfer R.	Ensemble décalcomanie D.	Abziehbildgruppe R.	1	
5	40089	Gruppo decalcomania Sx. NO RIC	Transfer L.	Ensemble décalcomanie G.	Abziehbildgruppe L.	1	
6	40097	Condotto benzina	Gas line	Tuyau carburant	Krafstoffleitung	2	
7	40098	Fascetta NO RICAMBIO	Glamp	Collier	Binde	2	
8	40092	Gommino	Rubber	Caoutchouc	Gummistück	2	
9	38902	Serbatoio	Gas tank	Reservoir carburant	Kraftstoffbehalter	1	
10	39769	Sella	Seat	Siége	Sattel	1	
11	40093	Antivibrante	Damper	Element antivibrant	Vibrierschatzelement	1	
12	40094	Guarnizione	Gasket	Joint	Dichtung	1	
13	40095	Filtro NO RICAMBIO	Filter	Filtre	Filter	1	
14	40096	Dado NO RICAMBIO	Nut	Ecrou	Mutter	1	
15	38938	Assieme rubinetto carburante	Gas valve assy	Rubinet carburant compl.	Krafstoffhahn Kpl.	1	
16	40090	Decalcomania post. Dx. NO RIC	Rear transfer R.	Décalcomanie AR. D.	Abziehbildgruppe	1	
17	40091	Decalcomania post. Sx. NO RIC	Rear trasfer L.	Decalcomanie AR G.	Abziehbildgruppe	1	
18	40099	Filtro	Filter	Filtre	Filter	1	

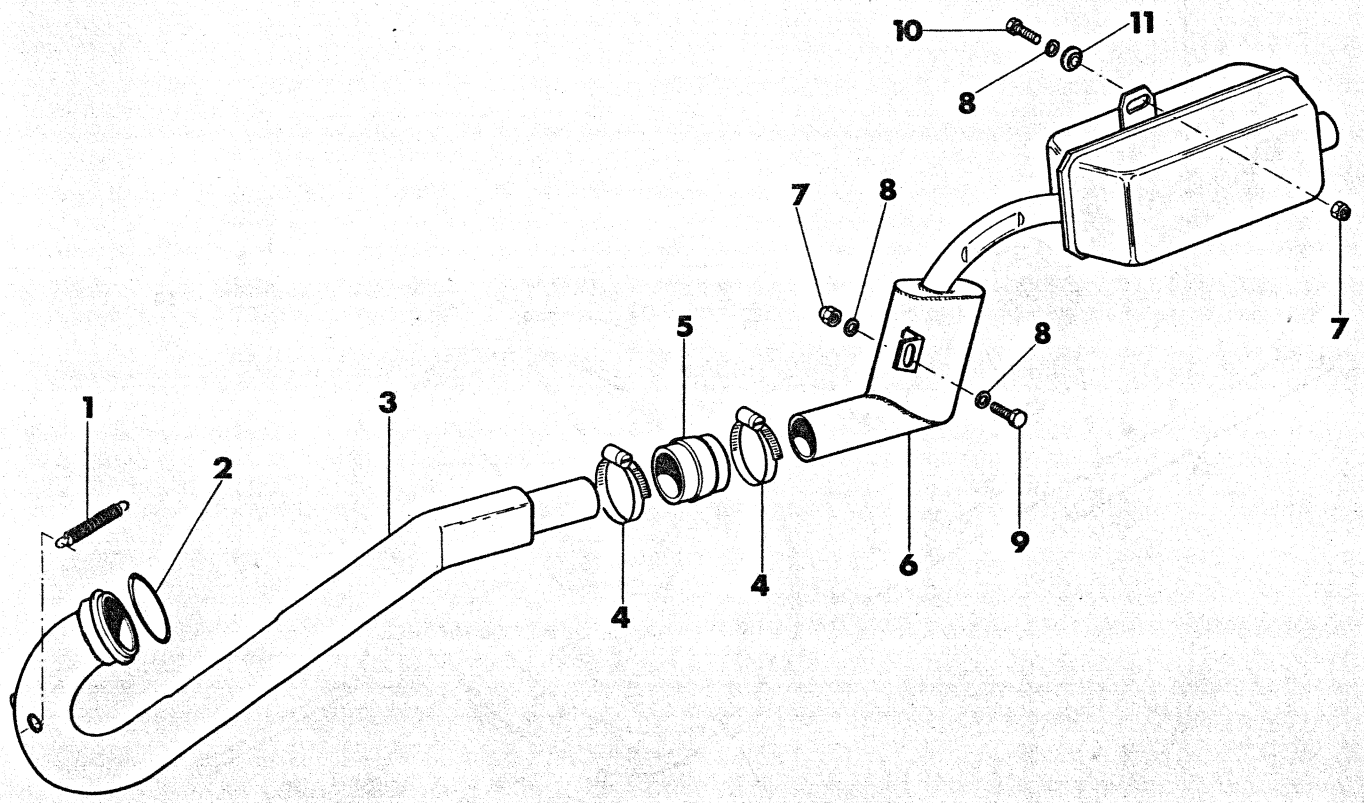

Index No. Pos. N.	Code N. Nr. Code N. Cod. Code Nr.	DENOMINAZIONE	NAME	DESIGNATION	BESHREIBUNG	Q.ty Q.tà Q.te M.ge	Validity Validità Validité Gultig
1	38908	Molla	Spring	Ressort	Feder	3	
2	40103	Guarnizione	Gasket	Joint	Dichtung	1	
3	38890	Tubo di scarico	Exaust pipe	Tuyau d'échappement	Aufpuffrohr	1	
4	40104	Fascetta	Clamp	Collier	Schelle	2	
5	38892	Manicotto	Boot	Manchon	Muffe	2	
6	38891	Silenziatore	Silencer	Siclencieux	Schalldampefer	1	
7	N15193-G19	Dado	Nut	Ecrou	Mutter	2	
8	N15504-G19	Rondella	Washer	Rondelle	Scheibe	3	
9	N1105-G19	Vite	Screw	Vis	Schraube	1	
10	N1081-G19	Vite	Screw	Vis	Schraube	1	
11	40105	Gommino	Rubber	Caoutchouc	Gummistück	1	

1+6 Special pipe + muffler : 38891

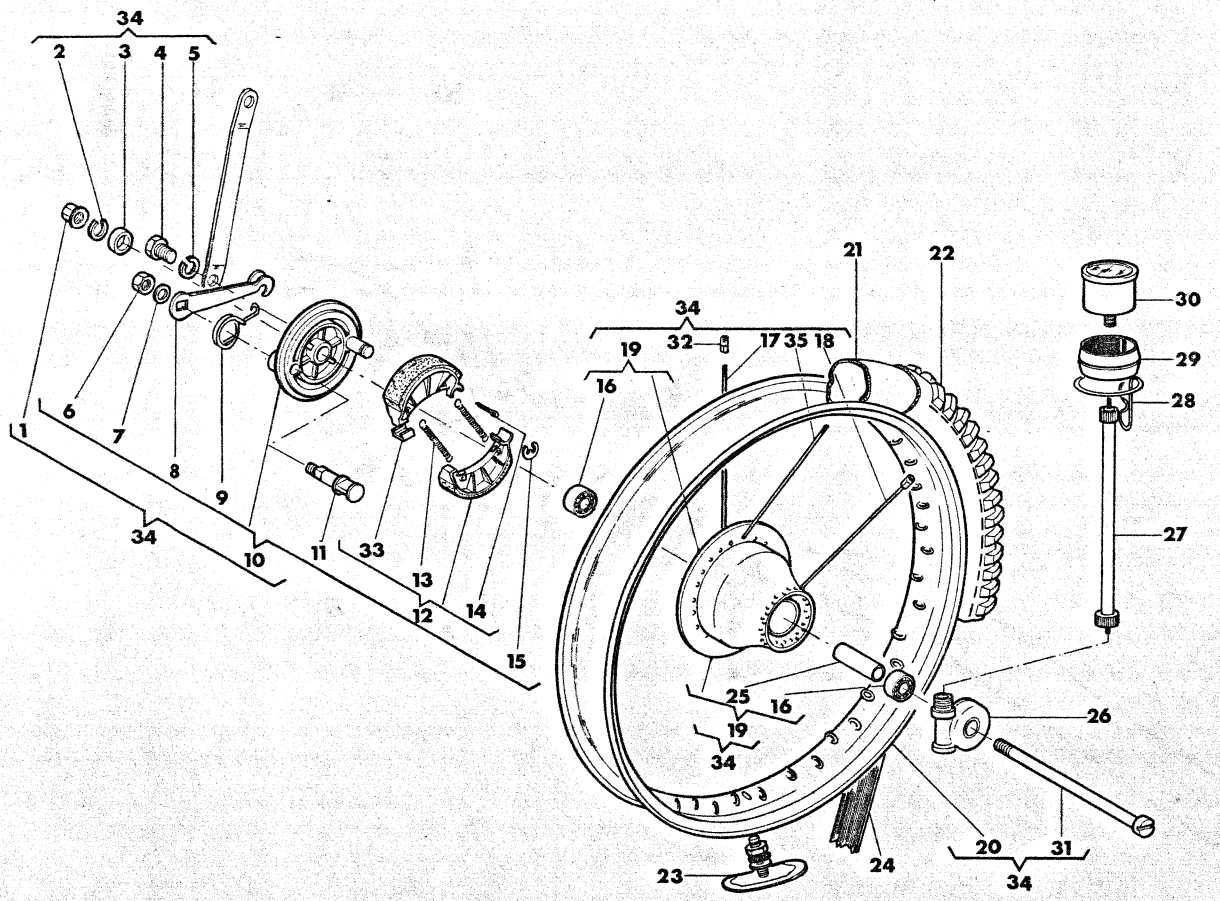

Index No. Pos. N.	Code N. Nr. Code N. Cod. Code Nr.	DENOMINAZIONE	NAME	DESIGNATION	BESHREIBUNG	Q.ty Q.tà Q.te M.ge	Validity Validità Validité Gultig
1	38920	Dado	Nut	Ecrou	Mutter	1	
2	N15541-G19	Rosetta elastica	Spring washer	Rondelle élastique	Federplatte	1	
3	~~40168~~	~~Distanziale~~ OBSOLETO	Spacer	Entretoise	Distanzstück	1	
4	N1206-G19	Vite	Screw	Vis	Schraube	1	
5	N15540-G19	Rosetta elastica	Spring washer	Rondelle élastique	federplatte	1	
6	N15035-G19	Dado	Nut	Ecrou	Mutter	1	
7	N15506-G19	Rondella	Washer	Rondelle	Scheibe	1	
8	40169	Leva com. ceppi	Lever	Levier	Hebel	1	
9	40170	Molla	Spring	Ressort	Feder	1	
10	40171	Ass. coperchio portaceppi	Side plate assy	Couvercle compl.	Deckel Kpl.	1	
11	40172	Camma com. ceppi	Cam, brake shoe	Came	Steuernocken	1	
12	38893	Ceppi freno compl.	Brake shoes assy	Sabots de frein compl.	Bremsbacke Kpl.	1	
13	40173	Molla	Spring	Ressort	Feder	2	
14	N20048-G0	Copiglia	Cotter pin	Coupille	Splint	4	
15	N21311-G0	Anello seeger	Seal ring	Bague d'étanchéité	Dichtring	1	
16	40174	Cuscinetto	Bearing block	Roulement	Lager	2	
17	38941	Raggio corto esterno	Spoke	Rayon	Speiche	9	
18	38942	Raggio lungo	Spoke	Rayon	Speiche	18	
19	38916	Ass. mozzo con cuscinetti	Front hub. assy with bearings	Moyeu compl. avec roulements	Radnabe. Kpl. mit Lagern	1	
20	38896	Cerchio	Rim, front	Jante AV.	Felge	1	
21	18648	Camera d'aria	Inner tube	Chambre á air	Gummischlauch	1	
22	40175	Pneum. 2,75×2×'' Trial	Tire 2,75×21'' Trial	Pneu 2,75×21'' Trial	Reifem 2,75×21'' Trial	1	
23	40181	Ass. staffa blocc. pneumatico	Tire blead clamp assy	Plaque d'arrête	Sicherungsplatte	1	
24	13346	Fascia copriraggi	Rim strip	Bande de jantes	Felgen band	1	
25	40176	Distanziale	Spacer	Entretoise	Distanzstück	1	
26	39966	Rinvio per contaKm	Drive unit	Renvoi	Vorgelege	1	
27	40011	Trasm. per contaKm	Speedometer cable	Câble compte Km	Km - Zahlerkabel	1	
28	40177	Supporto	Bearing	Support	Halter	1	
29	40178	Antivibrante	Damper	Element antivibrant	Vibrierschatzelement	1	
30	40179	ContaKm	Speedometer	Compte-Km	Km - Zähler	1	
31	38919	Perno ruota anteriore	Pin	Pivot	Stift	1	
32	39094	Nipplo	Spoke nipple	Nipple	Nippel	36	
33	40180	Rinforzo NO Ricamb.	Reinforcement	Renfort	Versteifen	2	
34	38897	Ruota ant. compl. senza pneum.	Front wheel assy without tire	Roue AV complète sans pneu	Vorderrad Kpl. ohne Reifen	1	
35	39091	Raggio corto interno	Spoke	Rayon	Speiche	9	

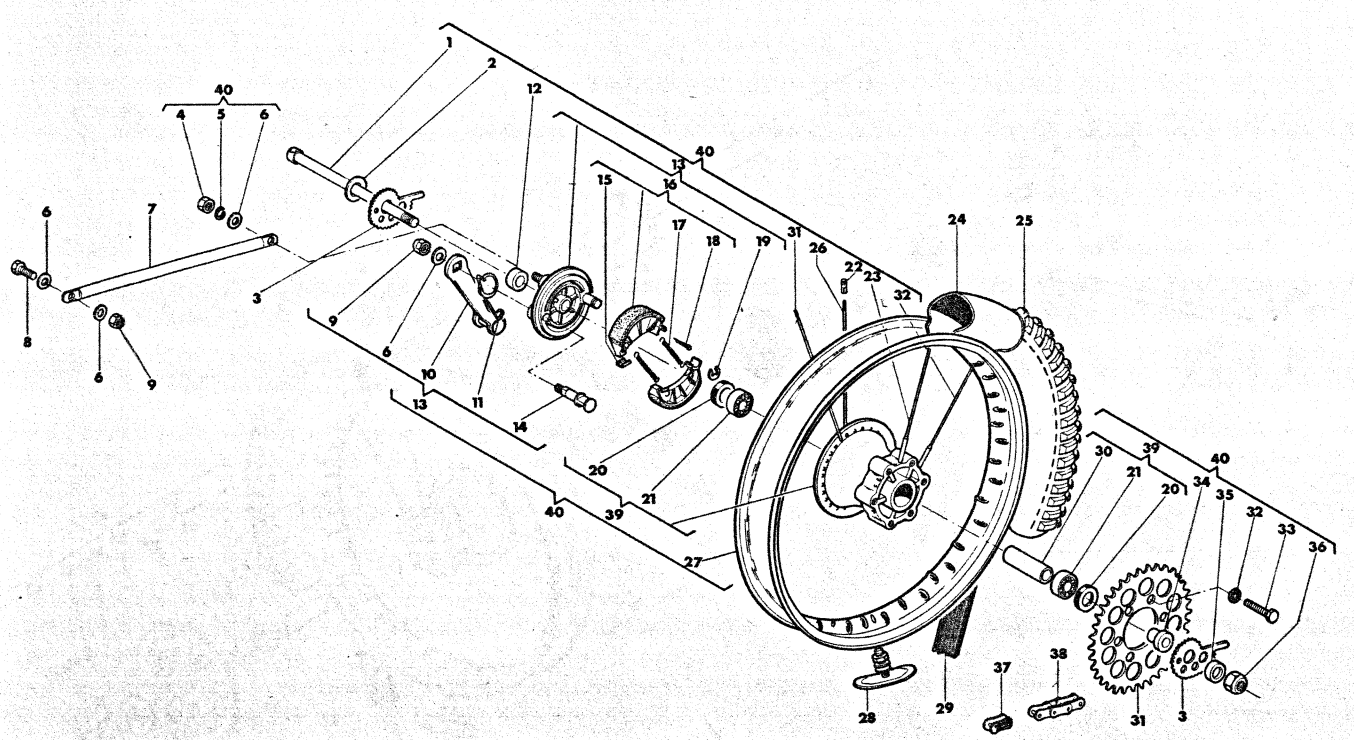

Index No. Pos. N.	Code N. Nr. Code N. Cod. Code Nr.	DENOMINAZIONE	NAME	DESIGNATION	BESHREIBUNG	Q.ty Q.tà Q.te M.ge	Validity Validità Validité Gultig
1	38923	Perno ruota	Pin	Pivot	Stift	1	
2	40182	Rondella	Washer	Rondelle	Scheibe	1	
3	38925	Tendicatena	Chain tightener	Tendeur de chain	Kettenspanner	2	
4	N15035-G19	Dado	Nut	Ecrou	Mutter	1	
5	N15538-G19	Rosetta elastica	Spring washer	Rondelle elastique	Federplatte	1	
6	N15506-G19	Rondella	Washer	Rondelle	Scheibe	4	
7	38933	Tirante	Tie rod	Tirant	Zugstange	1	
8	N1110-G19	Vite	Screw	Vis	Schraube	1	
9	N15195-G19	Dado	Nut	Ecrou	Mutter	2	
10	40183	Leva comando ceppi	Lever brake cam	Levier compl.	Steuerhebel	1	
11	40184	Molla	Spring	Ressort	Feder	1	
12	40185	Distanziale	Spacer	Entretoise	Distanzstück	1	
13	40186	Ass. coperchio portaceppi	Side plate assy	Couvercle compl.	Deckel Kpl.	1	
14	40172	Camma comando ceppi	Cam brake shoe	Came	Styeuernocke	1	
15	40180	Rinforzo	Reinforcement	Renfort	Versteifen	2	
16	38893	Ceppi freno compl.	Brake shoe assy	Sabots de frein compl.	Brensbacke Kpl.	1	
17	40173	Molla	Spring	Ressort	Feder	2	
18	N20048-G0	Copiglia	Cotter pin	Goupille	Spint	4	
19	N21311-G0	Anello seeger	Seal ring	Bague d'etancheite	Sicherungring	1	
20	40188	Guarnizione NO RICAMB.	Gasket	Joint	Dicktung	2	
21	40187	Cuscinetto	Bearing block	Roulement	Lager	2	
22	39094	Nipplo	Spoke nipple	Nipple	Nippel	36	
23	38940	Raggio lungo interno	Wheel spoke left	Rayon G.	Speiche L.	9	
24	9894	Camera d'aria	Inner tube	Chambre d'air	Gunmischauch	1	
25	40189	Pneum. 4.00×18'' Trial	Tire 4.00×18'' Trial	Pneu 4.00×18'' Trial	Reifen 4.00×18'' Trial	1	
26	38939	Raggio corto interno	Whelel spoke ringht	Rayon D.	Speiche R.	9	
27	38895	Cerchio	Rim rear	Jante AR	Hint Felge	1	
28	40190	Ass. staffa blocc. pneum.	Tire blead clamp assy	Plaque d'arret compl.	Sicherungsplatte Kpl.	2	
29	1688	Fascia copriraggi	Rim strip	Bande de jantes	Felgenband	1	
30	40191	Distanziale	Spacer	Entretoise	Distanzstück	1	
31	39093	Raggio corto esterno	Spoke	Rayon	Speiche	9	
32	39092	Raggio lungo esterno	Spoke	Rayon	Speiche	9	

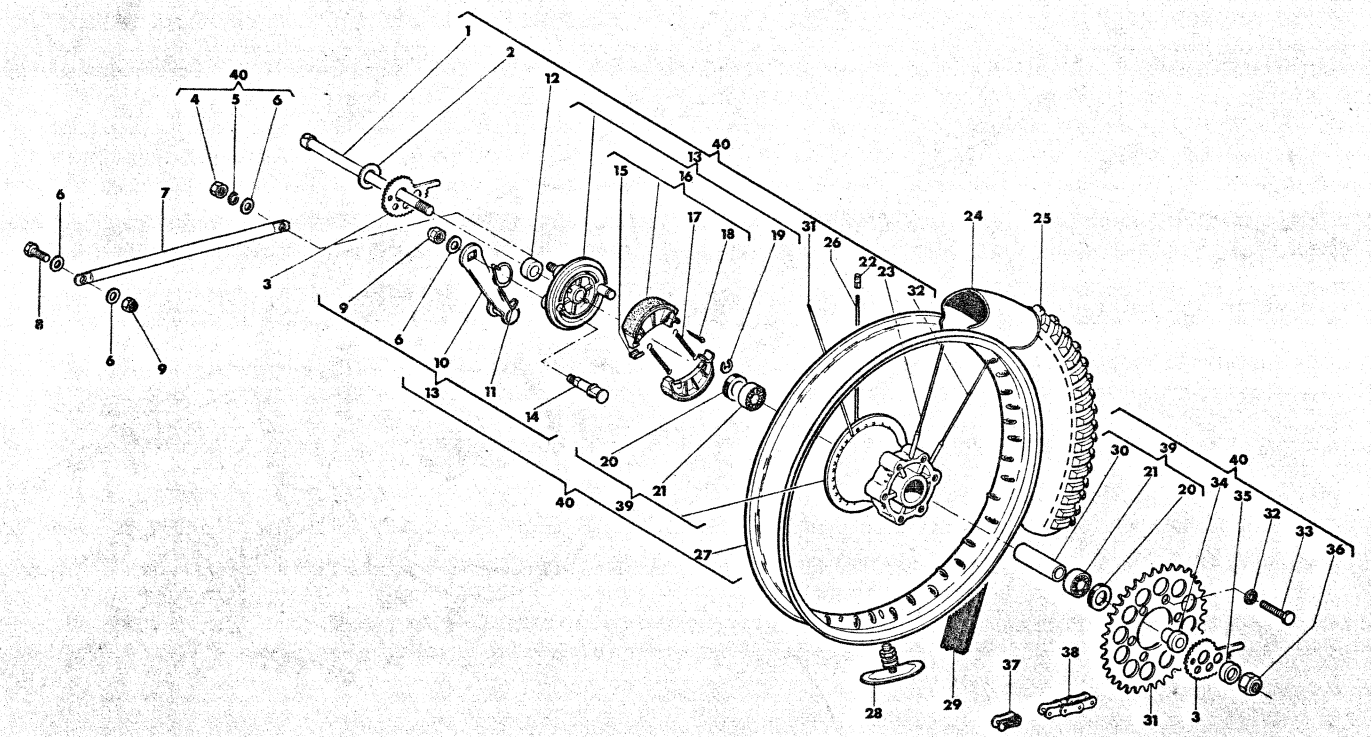

Index No. Pos. N.	Code N. Nr. Code N. Cod. Code Nr.	DENOMINAZIONE	NAME	DESIGNATION	BESHREIBUNG	Q.ty Q.tà Q.te M.ge	Validity Validità Validité Gultig
31*	38888	Corona Z=44	Sprocket Z=44	Couronne Z=44	Kranz Z=44	1	
	39963*	Corona Z=40	Sprocket Z=40	Couronne Z=40	Kranz Z=40	1	
	39964*	Corona Z=42	Sprocket Z=42	Couronne Z=42	Kranz Z=42	1	
32	N15658-G19	Rosetta elastica	Spring washer	Rondelle élastique	Federplatte	6	
33	N1144-G19	Vite	Screw	Vis	Schraube	6	
34	40192	Boccola	Bush	Douille	Büsche	1	
35	40193	Distanziale	Spacer	Entretoise	Distanzstück	1	
36	38924	Dado	Nut	Ecrou	Mutter	1	
37	40918	Giunto per catena	Master link	Accouplement	Kupplung	1	
38	38889	Catena 5/8''×6,5	Chain 5/8''×6,5	Chaîne 5/8''×6,5	Kette 5/8''×6,5	1	
39	38917	Mozzo con cuscinetti	Rear hub assy	Moyeu avec roulement	Radnabe mit Lagern	1	
40	38898	Ruota post. compl. senza pneum. e corona	Rear wheel assy without tire and sprocket	Roue AR compl. sans pneu. et couronne	Hinterrad Kpl. ohne Reifen und Kranz	1	

* A richiesta
* Optional
* Sur demande
* Auf Wunsch

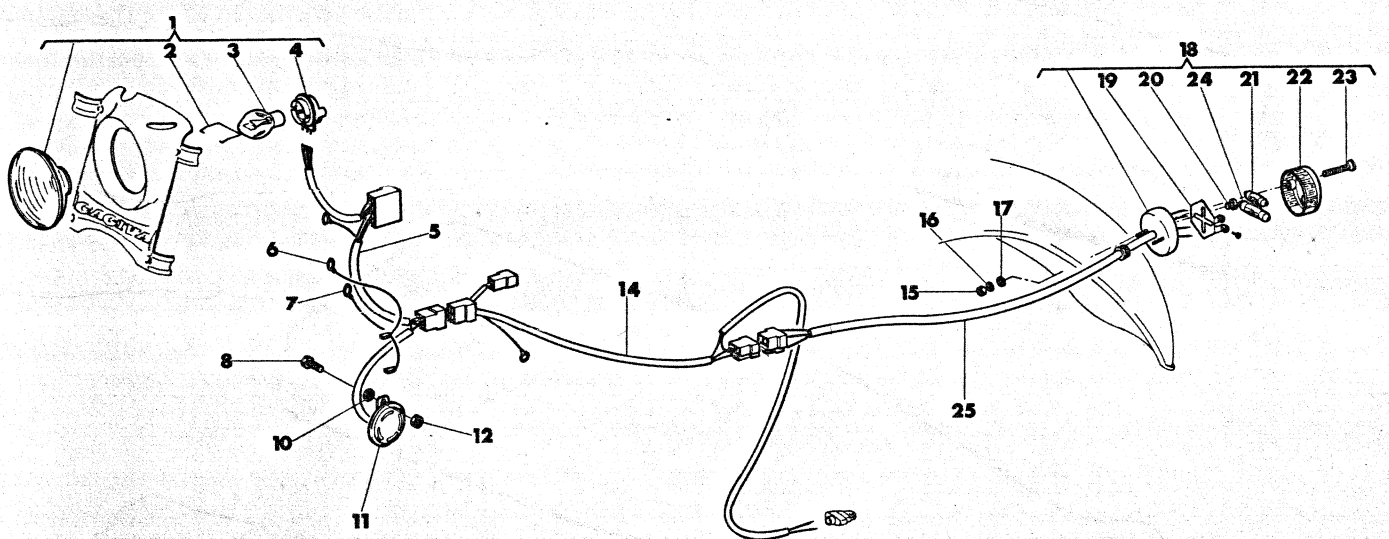

Index No. Pos. N.	Code N. Nr. Code N. Cod. Code Nr.	DENOMINAZIONE	NAME	DESIGNATION	BESHREIBUNG	Q.ty Q.tà Q.te M.ge	Validity Validità Validité Gultig
1	38887	Proiettore completo	Head lamp assy	Projecteur compl.	Scheinwerfer Kpl.	1	
2	40159	Molletta	Spring	Ressort	Feder	1	
3	14836	Lampada bilux 6V - 35/35W	Bulb 6V - 35/35W	Lampe 6V - 35/35W	Lampe 6V - 35/35W	1	
4	40160	Portalampada	Bulb holder	Porte-lampe	Lampenhalter	1	
5	40013	Gruppo cavi	Cable assy	Câbles compl.	Kabel Kpl.	1	
6	40161	Cavo rosso NON RICAM.	Red cable	Câble rouge	Kabel	1	
7	40162	Cavo nero	Black cable	Câble noire	Kabel weiss	1	
8	N1105-G19	Vite	Screw	Vis	Schraube	1	
10	N15656-G19	Rosetta elastica	Spring washer	Rondelle élastique	Federplatte	2	
11	40163	Avvisatore acustico	Horn	Signale acoustique	Hupe	1	
12	N15033-G19	Dado	Nut	Ecrou	Mutter	2	
14	40164	Gruppo cavi NON RICAM.	Cable assy	Câble compl.	Kabel Kpl.	1	
15	N15031-G19	Dado	Nut	Ecrou	Mutter	2	
16	N15534-G19	Rosetta elastica	Spring washer	Rondelle élastique	Federplatte	2	
17	N15502-G19	Rondella	Washer	Rondelle	Scheibe	2	
18	39965	Fanale post. compl.	Rear light assy	Feu arrière compl.	Hinterlicht Kpl.	1	
19	40165	Portalampada	Bulb Holder	Porte-lampe	Lampenhalter	1	
20	N2894-G19	Vite	Screw	Vis	Schraube	2	
21	6208	Lampada 6V - 5W	Bulb 6V - 5W	Lampe 6V - 5W	Lampe 6V - 5W	1	
22	40166	Lente fanale post.	Lens	Loupe	Linse	1	
23	N7561-G19	Vite	Screw	Vis	Schraube	2	
24	20153	Lampada 12V - 3W	Bulb 12V - 3W	Lampe 12V - 3W	Lampe 12V - 3W	1	
25	40167	Gruppo cavi NO RICAMB.	Cable assy	Câble compl.	Kabel Kpl.	1	

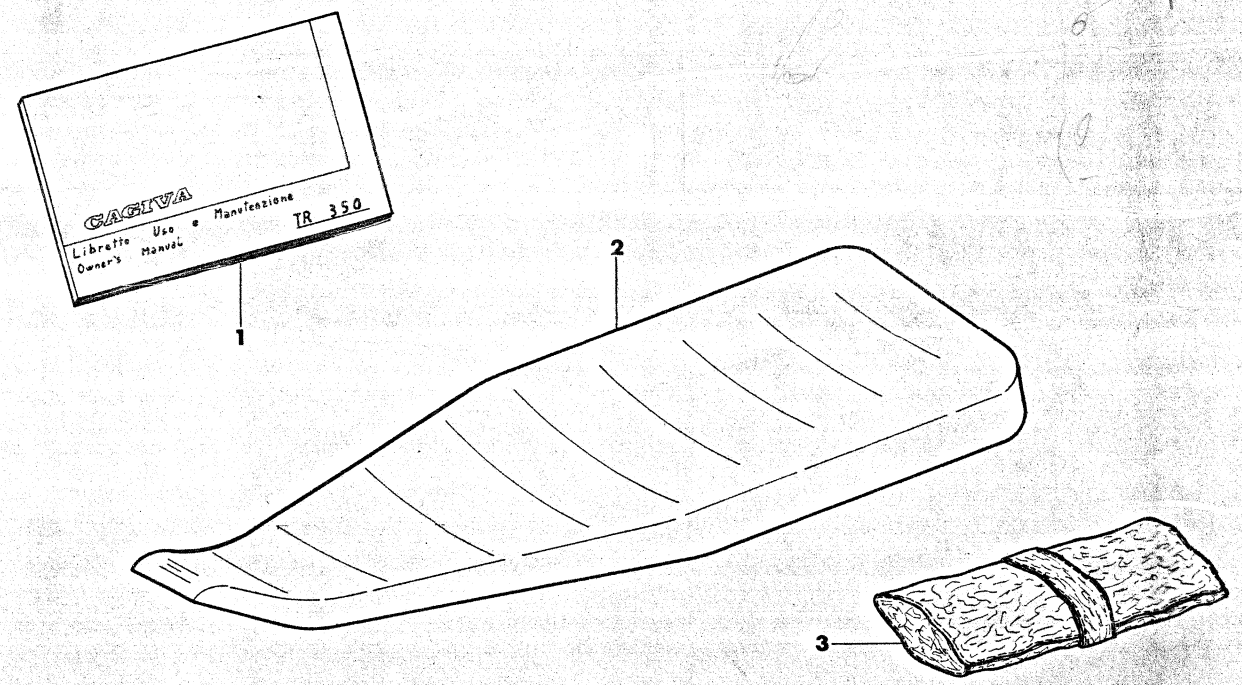

Index No. Pos. Nr.	Code N. Nr. Code N. Cod. Code Nr.	DENOMINAZIONE	NAME	DESIGNATION	BESHREIBUNG	Q.ty Q.tà Q.te M.ge	Validity Validità Validité Gultig
1	28637	Libretto uso e manutenzione	Handbok	Emploi d'entretien	Handbuck	1	
2	40879	Borsa compl. di attrezzi NO Ricambio	Tool case assy	Trousse á utils compl.	Werkzeugtashe Kpl.	1	
3	39962	Sella biposto	Seat	Siège	Sattel	1	

4 39769 Seat fixing broket

DISEGNO DRAWING DESSIN ZEICHNUNG	PAGINA PAGE PAGE SEITE	DISEGNO DRAWING DESSIN ZEICHNUNG	PAGINA PAGE PAGE SEITE	DISEGNO DRAWING DESSIN ZEICHNUG	PAGINA PAGE PAGE SEITE
1688	29	19574	6	24425	10
3170	10	19583	8	24782	4
3171	10	19593	13	24793	4
3990	16	19594	13	24796	4
4086	14	19598	13	24797/7	4
4103	16	19599	13	24861	6
4553/10	13	19600	13	24903	4
4553/20 ÷ 100	12	19602	13	25145	11
4553/100	9-12	19603	13	26176	12
4881/80 ÷ 160	12	19605	13	26177	12
5761/36	17	19620	6	26196	9
6208	31	19621	6	26210	6
6725/3	6	19622	6	26220	10
7719	6	19623	8	26321	214/15
7989/10	9	19640	10	26337	9
8146	6-13	19646	9	26338	9
8412	14	19647	9	26507	8
9894	29	19768	6	26919	4
10089	14	20153	31	26983	14
10090	14	20311	14-15	27005	13
10350/20 ÷ 110	4	20474	9	27010	13
10419	6	20770	10	27022	8
10485/8	9	20779	10	27326	6
10904/10	9	20962	13	27327	6
11524	6	21089	14	27521	18
12029	16	21368	10	27583	4
12030	16	21371	10	27733	10
12032/70	17	21375	13	27960	8
12033	16	21810	14	27982	30
12034	16	22121	11	27999	14
12037	17	22345	10	28186	14
12040	17	22348	10	28285	13
12041/110	17	22354	10	28300	8
12042	16	22372	9	28362	9
12045	16	22375	9	28637	32
12046	17	22903	7	28708	14
12048	17	22946	6-8	28851	4
12451	16-23	22959	6	29089	10
12453	16	22979	10	29236	4
13332/30	12	23073	9	29689	4
13332/50	12	23158	15	29716	5
13332/80	12	23296	14	29861	13
13346	28	23374	4	29862	13
14836	31	23529	11	30329	14
14868	14-15	23580	6	30405	9
15822	23	23736	11	30406	9
16794	6	23981	16	30728	7
16930/20	11	23982	16	30793	11
16930/20	11	23983	16	31035	12
16930/60	11	23984	16	31036	12
17811	4	23985	17	31037	12
17853	6	23987	16	31038	12
18648	28	24054	13	31053	13
19426	16	24319	6	31152	4
19487	6	24423	10	31388	8

DISEGNO DRAWING DESSIN ZEICHNUNG	PAGINA PAGE PAGE SEITE
31455	10
31485	10
32720	10
32854	16
32855	16
33279	16
33686	6
33687	6
33745/266	17
33777	9
34303	9
34305	9
34966	10
34967	10
34972	8
34978	10
35015	10
35086	16
35353	16
35356	17
35357	17
35358	17
35361	16
35364	16
35476	7
35570	15
35571	15
35593	3
36139	3
36165	4
36247	11
36248	11
36249	11
36250	11
36251	11
36252	11
36253	11
36254	11
36255	11
36256	11
36257	11
36259	11
36264	10
36280	13
36281	11
36306	6
36317	4
36321	16
36346	10
36473	14
36485	14-15
36665	5
36679	5
36681/30	16
36682	16
36683/7	16
36685	16
36686	16
36687	17
36997	10
37008	15
37079	14
37080	14
37081	14
37548	15
37549	15
38881	22
38882	25
38883	25
38884	16
38885	18
38886	18
38887	31
38888	30
38889	30
38890	27
38891	27
38892	27
38893	28-29
38894	23
38895	29
38896	28
38897	28
38898	30
38899	23
38900	18
38901	25
38902	26
38903	21
38904	24
38905	19
38906	22
38907	22
38908	27
38909	23
38910	23
38911	23
38912	23
38913	23
38914	23
38915	23
38916	28
38917	30
38918	25
38919	28
38920	28
38921	22
38922	22
38923	29
38924	30
38925	29
38926	26
38927	19
38929	19
38930	22
38931	19
38932	23
38933	29
38934	22
38935	22
38936	22
38937	22
38938	26
38939	29
38940	29
38941	28
38942	28
38987	11
38988	11
38989	11
38990	11
38991	11
38992	11
38993	11
38994	11
38995	11
38996	11
39091	29
39092	29
39093	29
39094	28-29
39497/1 ÷ 4	4
39508	23
39657	15
39769	26
39962	32
39963	30
39964	30
39965	31
39966	28
40011	28
40012	22
40013	31
40014	21
40015	21
40031	20
40032	20
40043	18
40044	18
40045	18
40046	18
40047	18
~~40048~~	18
40049	22
40050	18-25

INDICE NUMERICO PROGRESSIVO / NUMERICAL INDEX / INDEX NUMERIQUE / NUMMERNVERZEICHNIS

DISEGNO DRAWING DESSIN ZEICHNUNG	PAGINA PAGE PAGE SEITE
40051	19
40052	19
40053	19
40054	19
40055	19
40056	19
40057	19
40058	19
	23-25
40059	19
~~40060~~	19
40061	19
40062	19
40063	19
40064	19
40065	19
40066	19
40067	24
40068	19
40070	24
40071	24
40073	24
40074	24
40075	24
40076	24
40077	24
40078	24
40080	25
40082	25
40083	25
40084	25
40085	25
40086	26
40087	26
40088	26
40089	26
40090	26
40091	26
40092	26
40093	26
40094	26
40095	26
40096	26
40097	26
40098	26
40099	26
40103	27
40104	27
40105	~~22~~ 27
40106	22
40107	22
40108	22
40109	22
40110	22
40111	22

DISEGNO DRAWING DESSIN ZEICHNUNG	PAGINA PAGE PAGE SEITE
40112	22
40113	22
40114	22
40115	22
40117	19
40126	20
40127	20
40128	20
40129	20
40130	20
40134	20
40135	20
40136	20
40137	20
40138	20
40139	20
40140	20
40141	20
40142	20
40143	20
40144	20
40145	21
40146	21
40147	21
40148	21
40149	21
40150	21
40151	21
40152	21
40153	21
40154	21
40155	21
40156	21
40157	21
40159	31
40160	31
40161	31
40162	31
40163	31
40164	31
40165	31
40166	31
40167	31
40168	28
40169	28
40170	28
40171	28
40172	28-29
40173	28-29
40174	28
40175	28
40176	28
40177	28
40178	28
40179	28

DISEGNO DRAWING DESSIN ZEICHNUG	PAGINA PAGE PAGE SEITE
40180	28-29
40181	28
40182	29
40183	29
40184	29
40185	29
40186	29
40187	29
40188	29
40189	29
40190	29
40191	29
40192	30
40193	30
40194	23
40195	23
40196	23
40197	23
40198	23
40199	23
40200	23
40201	23
40202	23
40203	23
40204	23
40205	23
40206	23
40207	23
40208	23
40209	23
40211	23
40212	23
40213	23
~~40214~~	23
40343	10
40876	21
40879	32
~~40917~~ OBSOLETO	15
YA1005	3
YA2073	3
YA2188	3
YA2261	3
YA2263	3
YA2264	3
YA2267	3
YA2268	3
YA2269	3
YA2275	3
YA2276	3
YA2287	3
YA2288	3
YA2290	3
YA2292	3
YA2293	3
YA2294	3

DISEGNO DRAWING DESSIN ZEICHNUNG	PAGINA PAGE PAGE SEITE
N1031-G19	22
N1053-G22	10
N1076-G22	5
N1077-G22	6
N1078-G22	13
N1079-G22	14
N1081-G19	18-25-27
N1081-G22	10-13-21
N1083-G19	25
N1083-G22	9-21
N1085-G19	19
N1087-G19	18
N1091-G22	20
N1105-G19	14-22-25-27-31
N1110-G19	19-29
N1118-G19	22
N1143-G19	9
N1144-G19	30
N1148-G19	19
N1150-G19	22
N1160-G19	19
N1206-G19	28
N1207-G19	22
N1537-G22	6
N2462-G19	12
N2483-G22	7
N2510-G22	8
N2511-G22	20
N2512-G22	8
N2516-G22	20
N2557-G22	20
N2558-G22	20
N2591-G22	5
N2599-G22	4
N2894-G19	31
N2898-G22	7
N2899-G19	23
N2901-G22	14-15
N2944-G22	6
N2948-G19	6
N3776-G22	14
N4770-G22	24
N6578-G19	23
N7556-G22	14
N7558-G22	14
N7559-G22	14
N7561-G19	31
N15008-G22	4
N15031-G19	22-31
N15032-G19	23
N15033-G19	19-25-31
N15033-G22	14-20
N15035-G19	22-28-29
N15085-G22	14-15
N15193-G19	22-25-27
N15193-G22	18
N15195-G19	19-22-24-29
N15197-G19	22
N15502-G19	31
N15504-G19	18-22-24-25 27-31
N15504-G22	14-20
N15506-G19	19-22-24-28 29
N15507-G19	22
N15534-G19	12-31
N15535-G22	7
N15536-G22	6-20
N15538-G19	29
N15538-G22	20
N15540-G19	28
N15541-G19	28
N15544-G22	14-15
N15549-G19	18-22-25
N15551-G19	22
N15580	8
N15587-G22	6
N15654-G19	22
N15658-G19	25-31
N15656-G22	14-21
N15658-G19	30
N15673	5
N15766-G22	14-15
N15776-G22	14
N20047-G19	24
N20048-G0	28-29
N21002	14-15
N21203-G2	13
N21204-G0	9-12
N21270-G0	6
N21295-G0	6
N21311-G0	28-29
N21507	9
N21545	11
N21917	6
N55035	9

41498 18